# aliplast®

## ALUMINIUM SYSTEMS

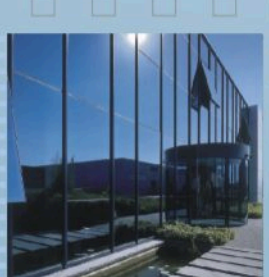

aliplast
aluminium systems
member of
CORIALIS
core innovative aluminium integrated solutions

**Aliplast**
**Aluminium Systems**
Lokeren, Belgium
www.aliplast.com

**Profils Systemes**
Montpellier, France
www.profils-systemes.com

**Aliplast China**
Zheijang Province, China
www.aliplast.com.cn

**Smart Systems**
Bristol, England
www.smartsystems.com.uk

**Aliplast Sp. o.o.**
Lublin, Poland
www.aliplast.pl

TÜVRheinland® CERT ISO 9001

# aliplast
## aluminium systems

Aliplast Aluminium Systems Belgique voyait son tout premier jour en 1984. Dans ses 25 ans, Aliplast s'est développé un des plus grands protagonistes sur la scène internationale des profilés en aluminium pour la construction de châssis, portes, vérandas, systèmes coulissants et murs rideau.

Aliplast Belgique, situé à Lokeren, emploie 320 personnes dans ses bureaux et magasins imposantes et modernes. En 2007 le chiffre d'affaires se montait de 80 millions d'euros.
Innovation, design, compétence technique et qualité sont nos chevaux de bataille.

Aliplast Aluminium Systems Pologne voyait son tout premier jour en 2002.

Aliplast Belgique, situé à Lokeren, emploie 320 personnes dans ses bureaux et magasins imposantes et modernes. En 2007 le chiffre d'affaires se montait de 80 millions d'euros.

**Corialis Group**

Aliplast Pologne fait partie du Corialis Group (Core Innovative Aluminium Integrated Solutions), qui est renommé internationalement. En 2007 Corialis Group était bon pour un chiffre d'affaires de 280 millions d'euros et emploie 1300 personnes.

Les quartiers généraux de Corialis Group sont également situés à Lokeren. Au surplus Corialis Group a des affiliés en Angleterre (smart Systems), en France (Profils Systèmes), en **Pologne (Aliplast Pologne)**, en Chine (Aliplast Chine) et à La Réunion (JMD).

Pourquoi les systèmes en aluminium d'Aliplast?
Des systèmes modernes en aluminium sont développés en vue d'avoir une longue durée de la vie donc c'est important que vous faites le juste choix. Aliplast s'est développé pendant ses 25 ans à une des plus importantes et plus dirigeantes sociétés au monde dans le domaine des systèmes en aluminium. Aliplast a édifié une ferme réputation en ce qui concerne innovation, qualité, design et fiabilité dans l'industrie de l'aluminium.
Notre gamme de coloeurs
La coloeur de vos fenêtres, portes, véranda, coulissants est sans aucun doute très importante pour la vue totale de votre habitation. Afin de répondre au goût de chacun, nous avons intégré un énorme nombre de couleurs RAL /mat ou brillant/, couleirs imitation ton bois, couleurs laquage anodisation, etc.

www.aliplast.pl

Aliplast Aluminium Systems is one of european market leaders in the development and distribution of high quality aluminium systems. The Aliplast offers systems for windows, doors, sliding systems, curtain wall systems, roof and wintergarden systems. Aliplast Poland was established in 2002. Aliplast Group has its companies in France (Profils Systemes s.a), China, Egypt ( Egybel International) and in the United Kingdom (Smart System).

Aliplast is still striving to achieve and increase of the comfort and architectural value of a building by providing high-quality aluminium systems. We also try to create positive relationships with our customers and partners in the construction process by offering effective, tailor-made solutions.

Aliplast owns one of the most modern powder paintshop. It offers a new technique of lacquering and new equipment. It has automatic lacquering machines which bring very high standard results product quality. Own laboratory guarantees a control of preparing aluminium profiles before powder varnishing. All technical processes are systematically revised by the specialists to be fully homologized with EN norms (Qualicoat).

The company Aliplast offers to its customers the products which are characterized by high quality of execution, reliability and safety. Attests and granted certifications confirm it. Organizations, where approval and certification procedures are carried out for the Aliplast's aluminum systems, there are: Building Research Institute in Warsaw (Poland), Pavus a.s (Czech Republic), TSUS (Slovakia), ift – ROSENHEIM (Belgium).

Corialis Group
Aliplast Aluminium Systems is a member of the CORIALIS GROUP /Core Innovative Aluminium integrated Solutions).

www.aliplast.com

Cette série de profilés de qualité supérieure et à coupure thermique a été conçue pour les applications où on impose des normes d'isolation thermique et acoustique plus sévère. Les profilés développés spécialiment pur cette série se composent de deux demi-profilés tubulaires isolés par deux languettes de polyamide PA 6.6.25 renforcé de fibre de verre.

- système 3 ou 4 chambres.
- profondeur d'encastrement: dormant 65 mm, vantail 74 mm.
- vitrage: de 18 jusqu' à 51 mm. Hauteur de feuillure de vitrage: 22 mm.

### Applications

- fenêtres fixes à simple ou double vitrage
- fenêtres à frappe: à ouverture simple ou double et position basculée
- ouverture: vers l'intérieur
- châssis à souffler
- châssis oscillo-coulissants à translation grâce à une quincaillerie appropriée
- portes planes, aussi bien à ouvrant simple que double
- portes va-et-vient

Window and door system with thermal break.

- three chamber system
- thermal break: The profiles for this series are constructed of 2 hollow extrusions separated from one another by polyamide strips PA 6.6.25 reinforced with glass fibre.A gluing thread, rolled and pushed in together with the thermal break profile, ensures a strong adhesion after melting and flowing, when the profiles are heated in the hardening furnace.
- built-in depth: outer frame 65 mm, sash 74 mm
- glazing: from 18 up to 51 mm
- various forms of hardware and finishing available

### Applications

- flush, single or double sash doors, open in, swing doors (double action)
- various types of windows

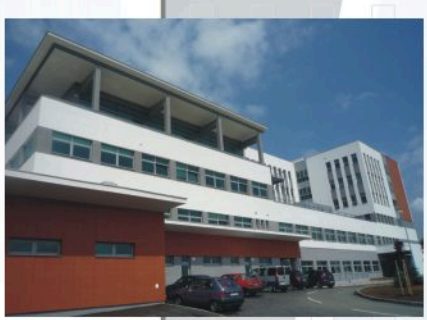

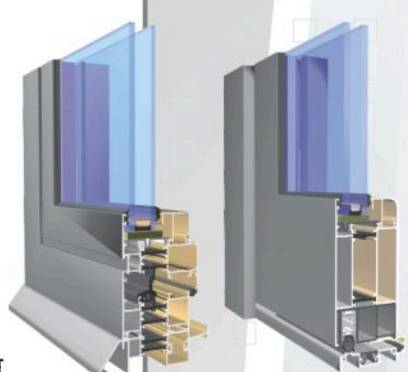

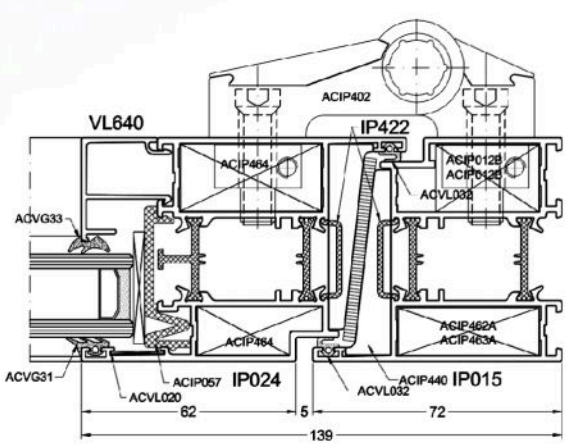


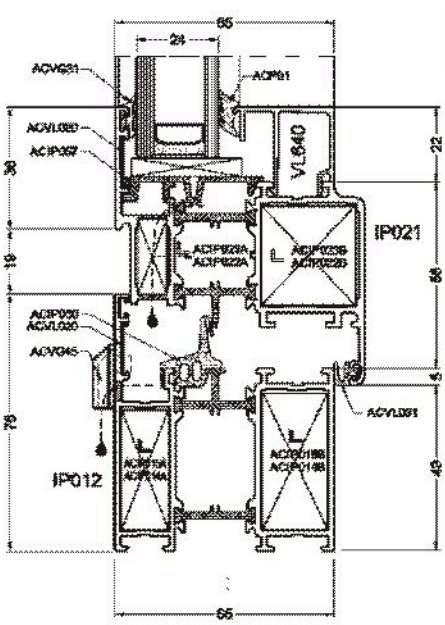

# TL TRILINE

www.aliplast.pl
www.aliplast.com

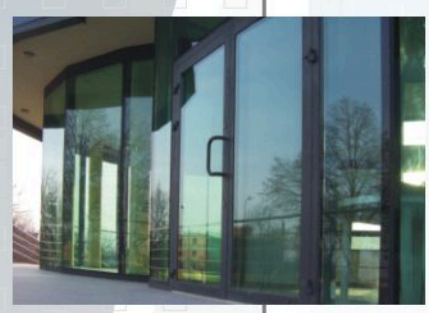

Système 3 chambres. Cette série de profilés de qualité supérieure et à coupure thermique a été conçue pour les applications ou des normes d'isolation thermique et acoustique plus sévère sont imposées.Les profilés développés spécialiment pour cette série se composent de deux demi-profilés tubulaire isolés par deux languettes de polyamide PA 6.6.25 renforcé de fibre de verre. Hauteur de feuilllure de vitrage: 22 mm. Vitrage: de 4 jusqu' à 38 mm. Fenêtres profondeur d'encastrement: dormant 51 mm, vantail 60 mm.

**Applications**

- fenêtres fixes à simple ou double vitrage
- fenêtres à frappe: à ouverture simple ou double et position basculante
- ouverture: vers l'intérieur
- châssis à soufflet
- châssis oscillo-coulissants à translation grâce à une quincaillerie approprée
- fenêtres projetantes et pivotantes /horizontalement/

Three chamber profiles for windows and dooor. This series of high quality profiles with thermal break are applicable for acoustic and thermal insulation. The profiles for this series are constructed of 2 hollow extrusions separated from one another by polyamide strips PA 6.6.25 reinforced with glass fibre. Built-in depth outer frame 51 mm, sash 60 mm. Glazing: from 4 up to 37 mm. Softline-look on inside. Possible to bend the profiles. Various forms of hardware and finishing available.

**Applications**

- fixed frames for single or double glazing
- single or double sash side-hung open in windows
- tilt and turn windows, tilt in only windows
- tilt and slide windows with appropriate hardware
- pivot windows, horizontal

# EL ECONOLINE

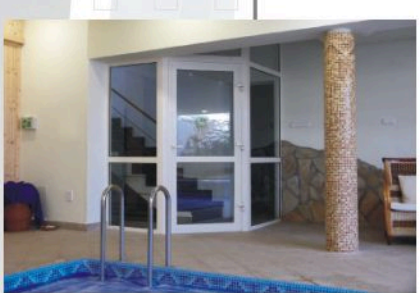

Ces profilés sont conçus de la même façon que les profilés pour fenêtres et châssis de la série Visoline, à l'exception de la coupure thermique. Profondeur d'encastrement: dormant 51 mm, ouvrant 60 mm. Hauteur de feullure de vitrage: 22 mm. Vitrage: de 4 à 38 mm. Etanchéité: par joints E.P.D.M. extrudés.

**Applications**

- châssis et portes – fenêtres pour menuiserie intérieure et applications ne nécessitant pas de coupure thermique
- portes planes et portes à frappe à ouvrant simple et double
- portes coulissantes
- parement intérieur

Econoline is a system with no thermal insulation for fixed and opening structures. It is also suitable for building indoor walls with windows. 51 mm of profile depth, which is 6 mm more than the widely used depth, improves designing freedom and eases the constructors work. The system is capable of accepting glazing with wall thickness between 3 and 38 mm. Econoline is compatible with other Aliplast systems, glazing clamps, insulations and reinforcements are similar.

**Applications**

- windows, door and dividing walls in public and industrial buildings /office type rooms/, sliding windows
- the system is suitable to create sliding and swing doors and walls in any desired angle and also to enforce the already existing built in systems

Le système de profilés hyper-isolant pour des châssis et des portes.
Cette série de profilés de qualité supérieure et à coupure thermique a été conçue pour les applications où des normes d'isolation thermique et acoustique plus sévère sont imposées. Les profilés développés spécialement pour cette série se composent de deux demi-profilés tubulaire isolés par deux barrettes d'isolation.

- système 3 chambres
- largeur visible min. de fenętre ouvrant vers l'intérieur: dormant: 55 mm, ouvrant: 47,5 mm
- largeur visible min. porte plane ouvrante vers l'intérieur: dormant: 70 mm, ouvrant: 75 mm
- largeur visible min. porte plane ouvrante vers l'extérieur: dormant: 50 mm, ouvrant: 95 mm
- largeur visible min. profilé en T: 80 mm
- Profondeur totale de fenętre: dormant: 90 mm, ouvrant: 99 mm
- Hauteur de feuillure: 25 mm
- Epaisseur de vitrage: sormant: 17 mm-73 mm, ouvrant : 22 mm-82 mm
- Isolation thermique: dormant: 45 mm, porte plane: 34 mm

### Applications

- Châssis fixes
- Fenêtres à frappe: ouverture simple ou double
- Ouvertures: vers l'intérieur: à la française ou oscillo-battante
- Portes fenętre at portes planes: ouvrant simple ou double, ouvertures vers l'intérieur et l'extérieur

A new highly insulating for aluminium window and door system
U values, one of the best in the market = **Uf from 0,6 W/m²K**

- frame width: 900 mm (sash 99 mm)
- glazing height: 25 mm
- glazing bar flush with frame and sash
- reduced number of accessories = faster production
- new flat door – easy fabrication –new cylindrical hinge available
- cleats – crimp and screw
- central gasket coextruded
- hardware mounted in aluminium, no screws in thermal breaks
- minimal milling required to mount the hardware
- 1 type of isolation for frame and sash
- glazing thickness: from 17 mm to 82 mm.
- glassisolation the same in window and door profiles
- possibility of glazing on the outside
- cylindrical hinge (door): modern, elegant and esthetic solution, invisible adjustment in 3 direction (avaiable in all RAL colour, anodised)
- 1 T connector – reduced number of accessories = faster production
- modern design

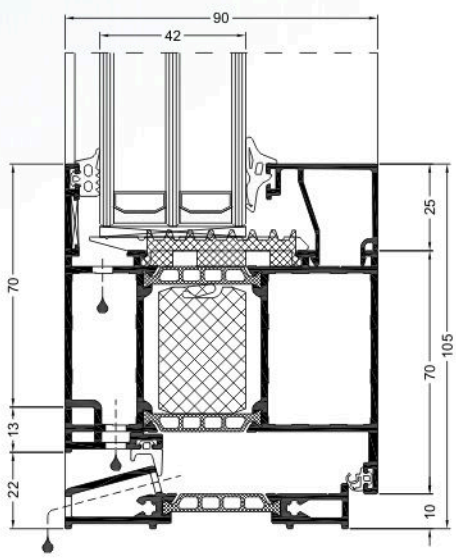


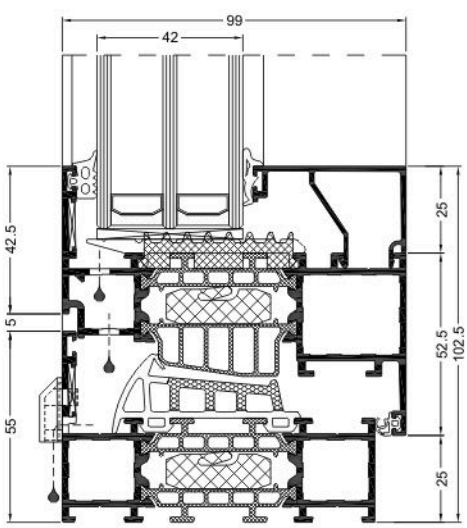


star

**Le système de profilés**
**hyper-isolant**
**pour châssis et portes**

www.aliplast.pl
www.aliplast.com

# *Ecological aluminium solutions for the future*

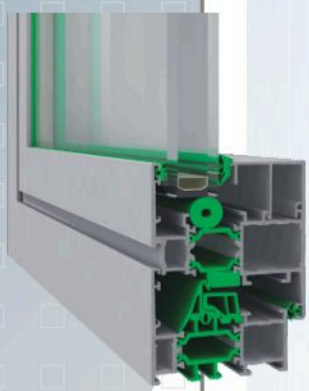

Cette série de profilés de qualité supérieure et à coupure thermique a été conçue pour les applications où des normes d'isolation thermique et acoustique plus sévère sont imposées. Les profilés développés spécialement pour cette série se composent de deux demi-profilés tubulaire isolés par deux languettes de poly-amide PA 6.6.25 renforcées par des fibres de verre.

- système 3 chambres
- vitrage: châssis fixes: 4mm - 51mm, vantail: 13mm - 60mm
- possibilité de cintrage
- quincailleries: EURONUT - et PVC
- profondeur d'encastrement: dormant 65mm, vantail 74mm
- hauteur de la feuillure du vitrage: 22mm
- les lattes de vitrage: droites
- coupure thermique: Ces profilés se composent de deux parties en aluminium, l'une intérieure, l'autre extérieure, extrudées séparément et solidarisées de façon continue par sertissage de deux barrettes en polyamide renforcées par des fibres de verre qui constituent une coupure du pont thermique. Un fil de colle, inséré et enroulé en même temps que les languettes, assure une adhesion supplémentaire en fondant et en s'étalant lors du laquage des profilés au four de cuisson.

**Applications**

- châssis fixes: double vitrage
- fenêtres à frappe: ouverture simple ou double
- ouvertures: vers l'intérieur: à la française ou oscillo-battant
- portes planes: ouvrant simple ou double

ECOFUTURAL - window and door system with HI thermal break.

- three chamber profiles for windows and doors with HI thermal breake.
- glazing thickness: frame 4– 51 mm
- depth of profiles: frame: 51 or 79 mm, sash: 74 mm
- thermal break: the profiles consist of 2 aluminium extrusions which are separated from one another by polyamide strips PA 6.6.25 reinforced with glass fibre.

EFi+: 1.39 W/m²K < Uf < 2.19 W/m²K
EFi: 1.73 W/m²K < Uf < 2.98 W/m²K
EF: 2.20 W/m²K < Uf < 3.49 W/m²K

## FUTURE | ECOLOGICAL | COMFORT | DESIGN | EXCLUSIVE

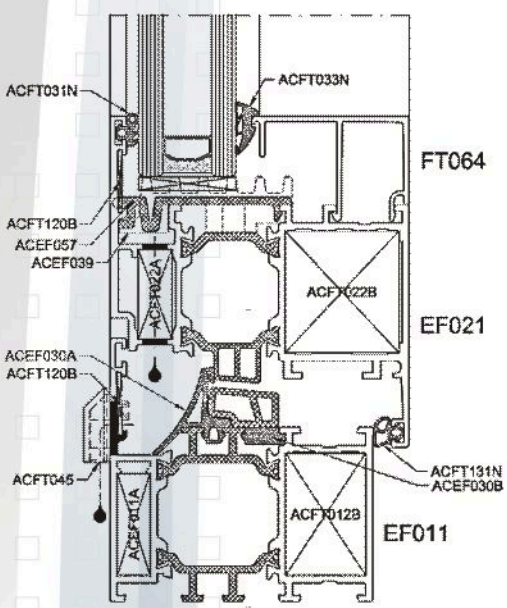

Cette série de profilés de qualité supérieure et à coupure thermique a été conçue pour les applications où des normes d'isolation thermique et acoustique plus sévère sont imposées.
Les profilés développés spécialiment pour cette série se composent de deux demi-profilés tubulaire isolés par deux languettes de polyamide PA 6.6.25 renforcé de fibre de verre.
Systeme multichambre. Hauteur de feuillure de vitrage: 22 mm. Vitrage: de 21 jusqu' à 61 mm. Possibilité de cintrage des profilés. Fenêtres - profondeur d'encastrement: dormant 75 mm, vantail 84 mm. Portes - profondeur d'encastrement dormant: 75 mm, vantail 84 mm.

### Applications

- fenêtres fixes à double vitrage
- fenêtres à frappe: à ouverture simple ou double et position basculante
- ouverture: vers l'intérieur
- châssis à soufflet
- châssis oscillo-coulissants à translation grâce à une quincaillerie appropriée
- portes planes et portes à frappes, à ouvrant simple

The SUPERIAL is a system with three air-cells and enhanced thermal insulation. Owing to the thermal break, a special fiberglass reinforced multipart-cell isolation made of PA 6.6.25 polyamide, the structure complies with UR < 2.0 W/m²K value, thus compiles with the DIN4108 standard 1.0 frame group. Profile depth is 75 mm of window frames and fixed windows and 84 mm of windows sashes. The SUPERIAL system is based on other thermal insulated systems' structures, glazing clamps and reinforcements. The structures also provides outstanding acoustic features. Glazing thickness is available between 14 and 61 mm.

### Applications

- fixed structures with thermal insulation glazing
- outher windows and glass portals
- tilt and opening, opening only, tilt only and slide windows
- tilt and slide windows and doors
- inward opening doors operating on window-sash principles with angled close operation.

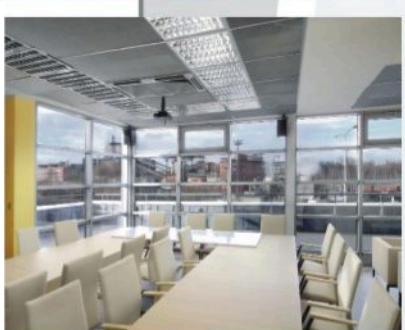

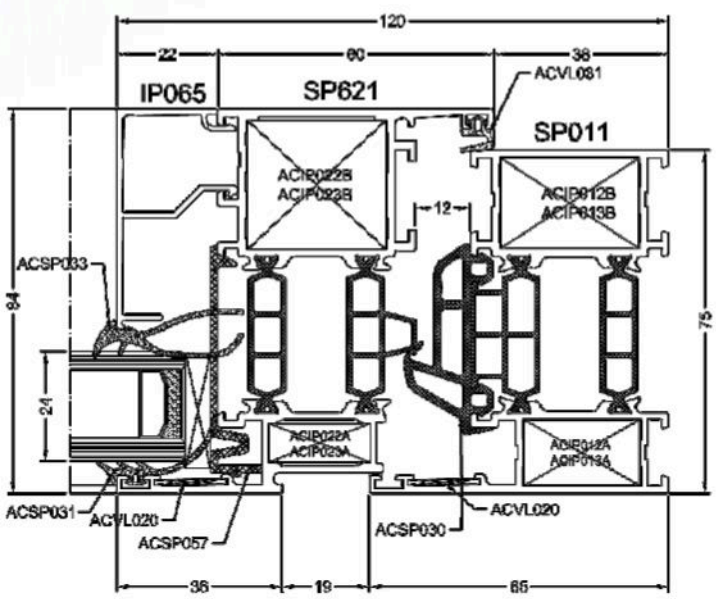

# VN VISION

www.aliplast.pl
www.aliplast.com

Système de construction pour fenêtres ouvrantes à la Française, oscillo-battants et fixes à coupure thermique à ouvrant caché. Les profilés développés spécialiment pour cette série se composent de deux demi-profilés tubulaires isolés par deux languettes de polyamide PA 6.6.25 renforcé de fibre de verre. Le dormant a une profendeur de 65 mm, le vantail 74 mm. La face intérieure du dormant et des traverses est dans même plan. L'ouvrant est saillant par rapport au plan du dormant de 9 mm. Les parties fixes sont vitrées à l'aide de lattes à vitrage qui ont la même forme que l'ouvrant. Vitrage: double vitrage possible de 19 jusqu' à 29 mm et de 33 mm jusqu' à 39 mm. Hauteur de feuillure de vitrage: 22 mm. Softline-look dans l'interiéur.

### Applications

- pour fenêtres la ou des exigences architectoniques spécifiques priment.
- fenêtres fixes à double vitrage
- rotation: ouvrant vers l'interiéur

Three chamber profiles for windows with thermal break. Characteristic for this system is hidden frames. The frame profiles have a thickness of 65 mm and the sash profiles 74 mm. the glass sight lines of the opening sashes and the fixed panels are always equal, this means the opening sash is hidden from the outside. The sashes and the fixed panels have a rounded appearance. The fixed panel is a separate frame which attaches with aluminium and PCV clips. Glazing: double glazzing possible from 19 up to 29 mm and from 33 up to 39 mm. Softline - look on the inside.

# LX LUXUS

Cette série de profilés à coupure thermique a été conçue pour les applications où des normes d'isolation thermique et aqustique plus sévère sont imposées. Les profilés développés spécialiment pour cette série se composent de deux demiprofilés tubulaire isolés par deux languettes de polyamide PA 6.6.25 renforcé de fibre de verre. Cette série se distingue par sa forme spécifique. Hauteur de feuillure de vitrage: 22 mm. Vitrage: de 4 jusqu' à 37 mm.
Fenêtres - profondeur d'encastrement: dormant 65 mm, vantail 69 mm. Portes - profondeur d'encastrement: dormant 65 mm, vantail 74 mm.

### Applications

- fenêtres fixes à simple ou double vitrage
- fenêtres à frappe: à ouverture simple ou double
- ouverture: vers l'intérieur
- châssis à soufflet

This series of high quality profiles with thermal break is applicable for acoustic and thermal insulation. The profiles for this series are constructed of 2 hollow extrusions separated from one another by polyamide strips PA 6.6.25 reinforced with glass fibre.

### Applications

- fixed frames for single or double glazing
- single or double sash, side-hung, open in windows
- tilt and turn windows, tilt in only windows, tilt and slide windows with appropriate hardware
- pivot windows, horizontal

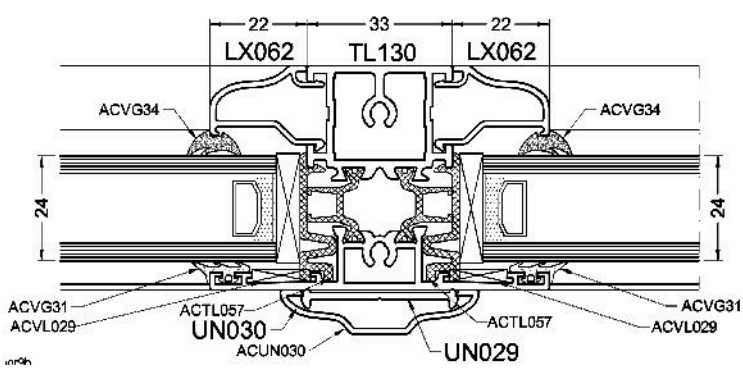

# STEEL LOOK

Système 3 chambres. Cette série de profilés de qualité supérieure et à coupure thermique a été conçue pour les applications où des normes d'isolation thermique et acoustique plus sévère sont imposées. Les profilés développés spécialiment pour cette série se composent de deux demi-profilés tubulaires isolés par deux languettes de polyamide PA 6.6.25 renforcé de fibre de verre. Le Steel Look se distingue des autres fenêtres par son aspect 'acier'.
Profondeur d'encastrement: dormant 83 mm, vantail 67 mm. Hauteur de feuillure de vitrage: 15 mm. Vitrage: de 20 jusqu' à 29 mm.

### Applications

- fenêtres fixes à double vitrage
- fenêtres à frappe: à ouverture simple ou double et position basculante
- ouverture: vers l'intérieur
- châssis à soufflet

This series of high quality profiles with thermal break are applicable where more severe standards of acoustic and thermal insulation are required. The profiles for this series are constructed of 2 hollow extrusions separated from one another by polyamide strips PA 6.6.25 reinforced with glass fibre. The Steel Look is different from other window systems due to its slim sight lines that mimic those common to steel profiles.3-chamber system. Built-in depth: outer frame 83 mm, sash 67 mm. Glazing rebate: 15 mm. Sealings: centre seal and inside stop rubber in extruded EPDM. Glazing: from 21 up to 26 mm. Various forms of hardware and finishing available. Rounded glass beads are available for a soft-look.

### Applications

- fixed frames for single or double glazing
- single or double sash, side-hung, open in windows
- internally open tilt in windows

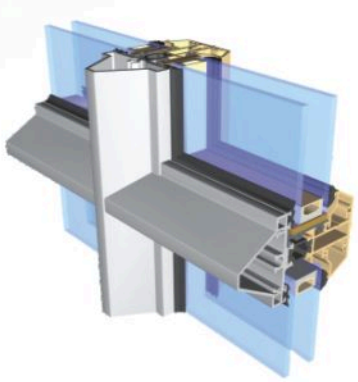

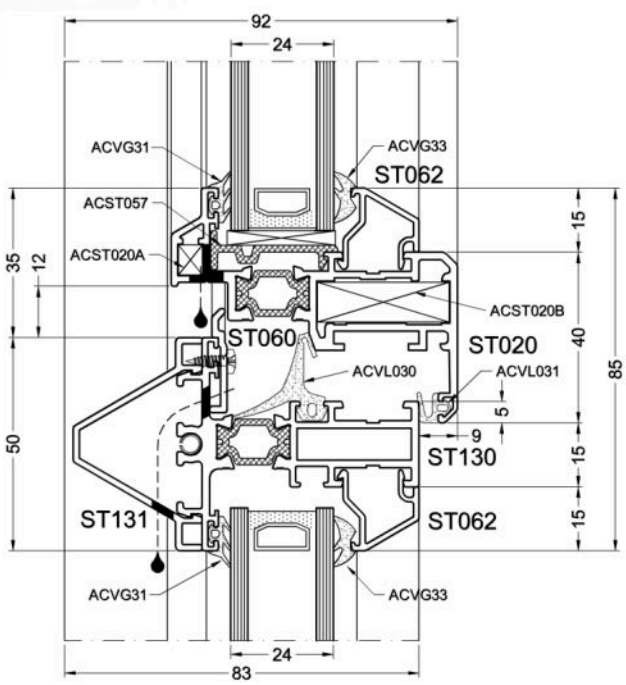

# IN INTRUDER

www.aliplast.pl
www.aliplast.com

Cette série de profilés de qualité supérieure et à coupure thermique a éte conçue pour les applications ou des normes d'isolation thermique et acoustique plus sévère sont imposées.
Les profilès développés spécialement pour cette série se composent de deux demi-profilés tubulaire isolés par deux languettes de polyamide PA 6.6.25 renforcè de fibre de verre.

This series of high quality profiles with thermal break is applicable for acoustic and thermal insulation. The profiles for these series are composed by 2 hollow extrusions separated from another by polyamide strips PA 6.6.25 reinforced with glass fibre.

**Applications**

- various types of windows

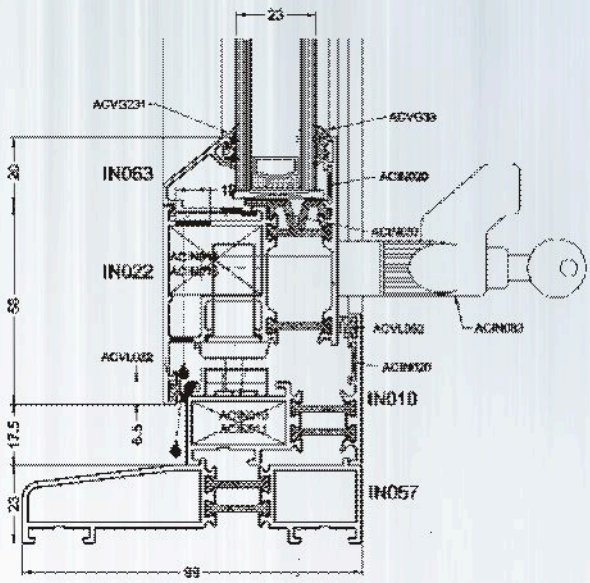


# DR ROOFLIGHT

Roof light system

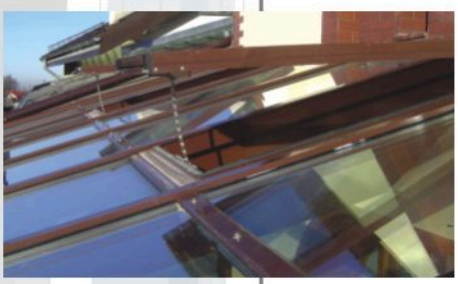

Système de tabatières pour toits de vérandas à coupure thermique. Particularités: Commande manuelle ou électrique. Epaisseur de vitrage: 16, 20, 24 et 32 mm.

**Applications**

- aération pour toits de vérandas et lanterneaux
- désenfumage

Rooflight system for conservatory roofs with thermal break that can be built into the following series: ALIVER, VT, APS and PR (restricted).

**Applications**

- ventilation in conservatory roofs
- fire protection in public buildings

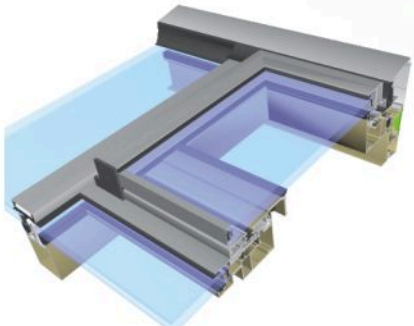

Système 3 chambres. Système coulissant à coupure thermique (poids max. du vantail 200 kg). Système levant-coulissant à coupure thermique (poids max. du vantail 150 kg). Profondeur d'encastrement: dormant 99 mm, ouvrant: 43 mm. Hauteur de feuillure: 22 mm. Vitrage: 4-29 mm. Isolation thermique: ces profilès se composent de deux parties en aluminium, l'une intérieure, l'autre extérieure, extrudéed séparément et solidarisées de façon continue par sertissage de deux barrettes en polyamide PA 6.6.25% renforcèes de fibres de verre qui constituent une coupure du pont ther mique. Largeur visible: dormant: 52 mm, vantail coulissant: 74 mm, vantail levant coulissant: 93 mm.

### Applications

- séparation entre terrasse extérieure et intérieure pour maisons et appartements.
- construction de séparations entre vérandas et jardin avec créationd'un large passage.

System for lift and sliding patio doors with thermal break. The profiles consist of 2 aluminium extursions which are separated from one another by polyamide strips PA 6.6.25 reinforced with glass fibre. A gluing thread, rooled and pushed in together with the thermal break profile ensures a strong adhesion after melting and flowing, when the profiles are heated in the hardening furnace. Three chamber profiles. Ability different combinations: 2-, 3-, 4- and 6-parted. Built-in depth: outer frame 99 mm. Glazing: from 4 to 29 mm. Hardware: Sobinco. Max. sash weight: 200 kg.

### Applications

- to separate terrace and living quarters in houses and flats
- separations for conservatories looking out into the garden and to create space in a passage way

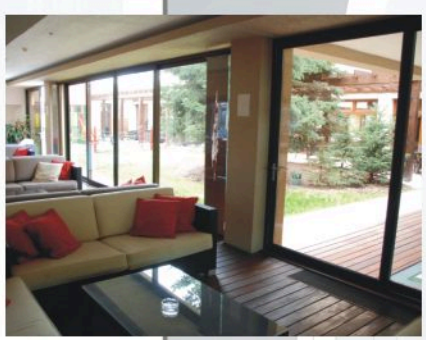

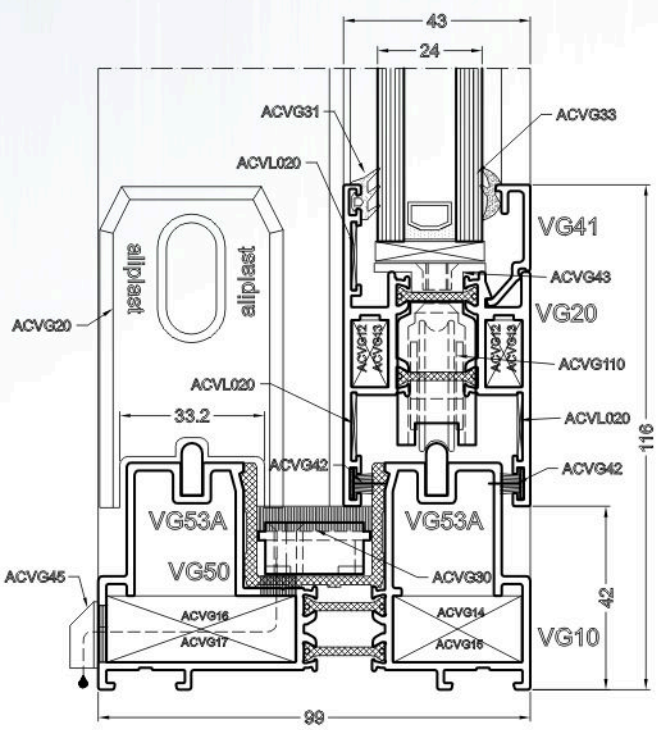

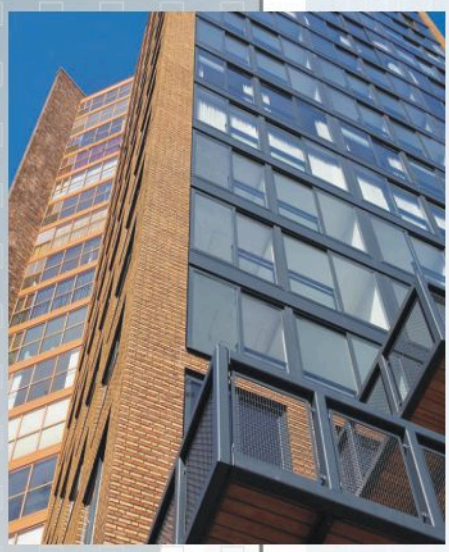

Système 3 chambres. Système coulissant à coupure thermique (poids max. du vantail 200 kg). Système levant-coulissant à coupure thermique (poids max. du vantail 250 kg). Ces profilés se composent de deux parties en aluminium, l'une intérieure, l'autre extérieure, extrudées séparément et solidarisées de façon continue par sertissage de deux barrettes en polyamide PA 6.6.25% renforcèes de fibres de verre qui constituent une coupure du pont thermique. Rrofondeur d'encastrement: dormant 52 mm, ouvrant 51 mm. Hauteur de feuillure: 22 mm. Vitrage: 4-38 mm. Isolation thermique: 17 mm et 18,6 mm barrettes en polyamide renforcèes de fibres de verre. Largeur visible: dormant 52 mm, vantail coulissant 84 mm, vantail levant-coulissant: 115 mm.

### Applications

- sèparation entre terrasse extérieure et intérieure pour maisons et appartements.
- construction de séparations entre vérandas et jardin avec création d'un large passage.

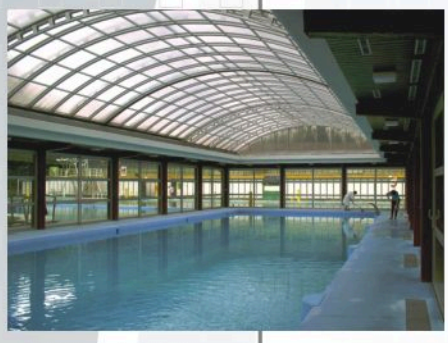

Superior thermal insulated and strong dual hollow aluminium horizontal sliding system with internal beads. Suitable for light / medium / heavy duty commercial applications and domestic areas requiring extreme performance. Thermal break: The profiles consist of 2 aluminium extrusions which are separated from one another by polyamide strips PA 6.6.25 reinforced with glass fibre. A gluing thread, rolled and pushed in together with the thermal break profile, ensures a strong adhesion after melting and flowing, when the profiles are heated in the hardening furnace. Built-in depth: outer frame 116 mm. Glazing: from 4 to 38 mm. Wheels: ALIPLAST. Hardware: SOBINCO. Max. sash weight: 200 kg. Wheels: PVC. Double rail: Aluminium. Different combinations: 2-, 3-, 4- and 6-parted.

### Applications

- to separate terrace areas and living quarters in houses and flats
- separations for conservatories looking out into the garden and to create space in a passage way

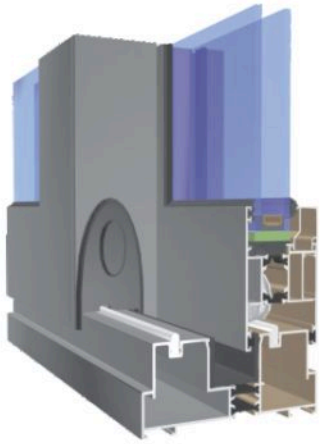

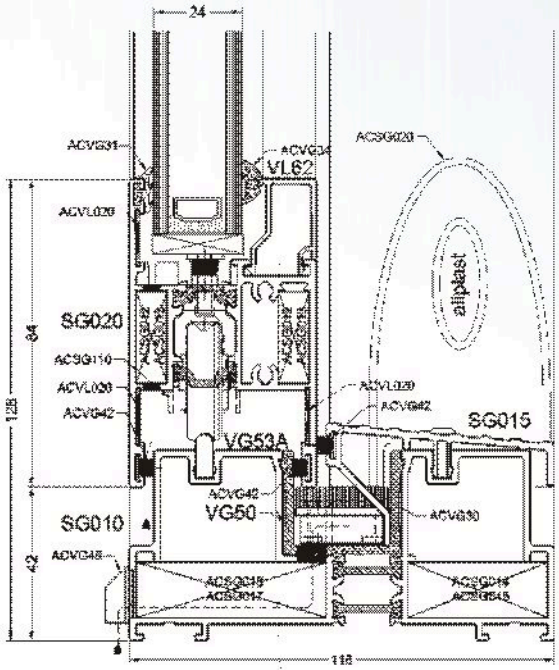

# ULTRAGLIDE



Système coulissant à coupure thermique.

- système 3 chambres
- largeur visible: dormant:64 mm, vantail 100 mm.
- profondeur d'encastrement: dormant: 153 mm, ouvrant: 67 mm.
- hauteur de feuillure : 22 mm. Vitrage: 6-53 mm.
- isolation thermique: 22 mm et 28 mm barrettes en polyamide renforcées de fibres de verre.

## Applications

- séparation entre terrasse extérieure et intérieure pour maisons et appartements
- construction de séparations entre vérandas et jardin avec création d'un large passage

Slide system. System about the increased thermal insulation.

- depth of profiles: frame – 153 mm, sash – 67 mm.
- width of profiles: frame – 64 mm, sash – 100 mm.
- glazing thickness is between 6-53 mm.
- sash: 3 chambers, frame: 3 chambers or 5 chambers which meaningful improve the Uf value
- thanks to parameters system Ultraglide allow to project constructions with a very big dimension of sliding sash.
- large Polyamide thermal break provides superior thermal performance.
- available in dual colour from a wide range of standard and non-standard finishes.
- profiles are designed with a robust but contemporary styling with attractive square edge sections
- sliding door system ideal for commercial applications such as car show rooms that require large sash sizes

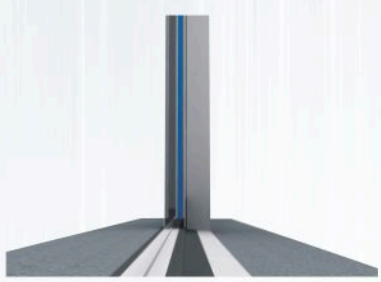

low threshold

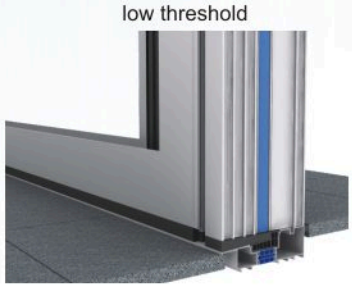

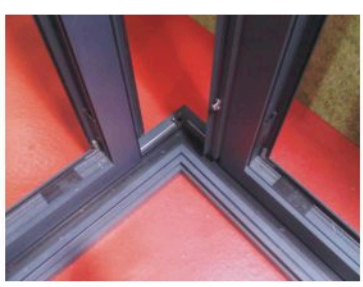

solution without corner profile

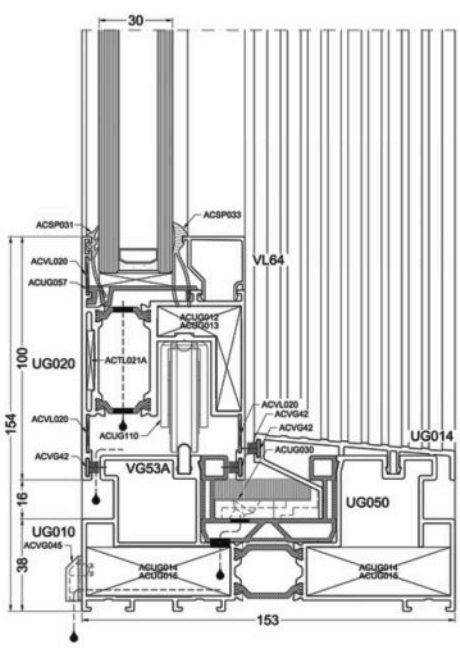

aliplast
aluminium systems

# GREENSLIDE

www.aliplast.pl
www.aliplast.com

Système pour fenêtres et portes coulissantes légères à coupure thermique.

- coupure thermique: Ces profilés se composent d'une coupure thermique faite de fibres de verre renforcées à l'aide de polyamide renforcées par des fibres de verre qui constituent une coupure du pont thermique. Un fil de colle, inséré et enroulé en même temps que les languettes, assure une adhésion supplémentaire en fondant et en s'étalant lors du laquage des profilés au four de cuisson.
- principe de vitrage: le vitrage est coincé par l'étanchéité EPDM
- poids maximum du vantail: 250 kg (double roulette)-
- roulettes: 22 mm, double ou simple, réglable ou pas réglable
- vantaux: réalisable avec 2, 3, 4, 6 ou 8 vantaux
- largeur visible: dormant: 33.4 mm – 46.9 mm, ouvrant: 64 mm – 73.6 mm
- profondeur d'encastrement: Dormant: 2-rail: 64.8 mm, 3-rail: 116.8 mm, 4-rail: 166.8 mm; ouvrant: 44.1 mm
- epaisseur du vitrage: 24 – 28 – 32 mmp
- isolation thermique: 22 – 28 – 38 mm
- hauteur feillure à verre: 20 mm
- isolation thermique: 2.72 W/m²K < Uf < 3.87 W/m²K

**Applications**

- pour remplacer l'ouvrant à la Française, où l'ouvrant forme un obstacle
- pour des constructions de séparation comme p.e. des vérandas ou pour créer un passage large
- pour former une séparation entre la terrasse et la maison ou l'appartement

Slide system. System about the increased thermal insulation.

- 3 chambers profiles, enhancing the aesthetics of the shape profile
- glazing thickness: 24 mm, 28 mm 32 mm
- different combinations: 2-, 3-, and 4-parted
- two combination of connections corner and frame: 45 and 90 degrees
- depth of frame (4-parted option): 177 mm and 73 mm (2-partes combination)
- max. sash weight: 250 kg
- ability to use standard gray seals seals
- connecting frame by torsion, nor press
- applied a new cap with dewatering membrane provides better drainage system and has a strong influence on the overall aesthetic

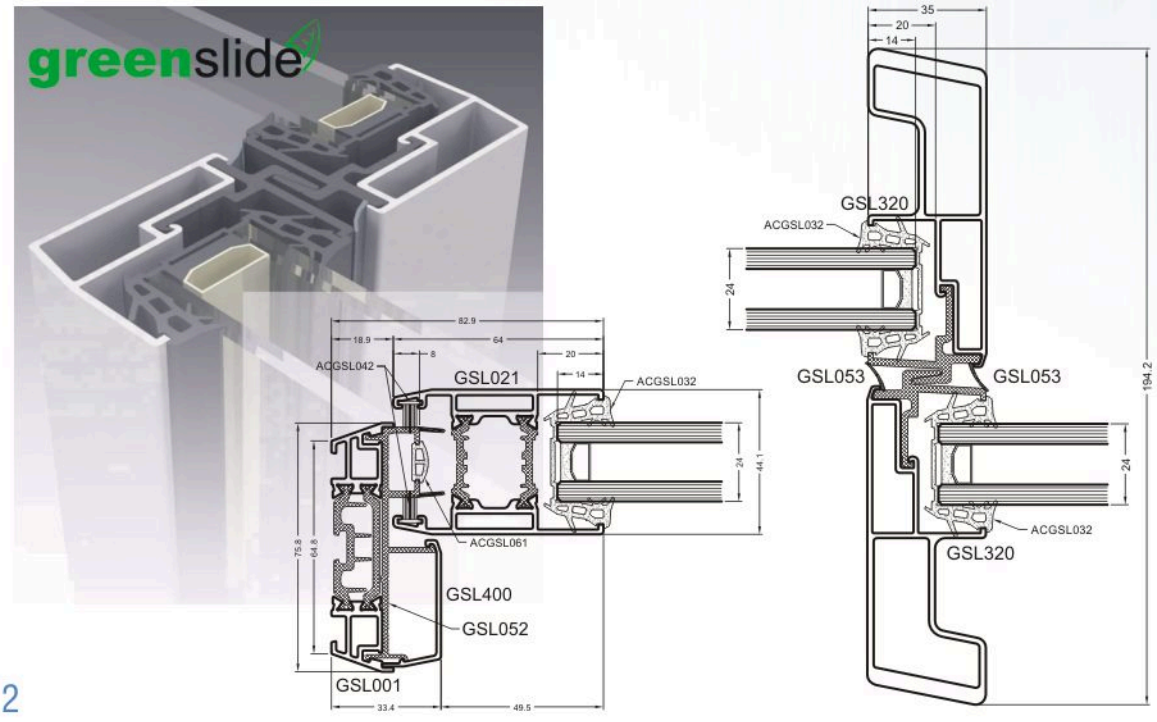

# SLIDE PLUS

Systèmes coulissant
System for sliding doors

SL+

www.aliplast.pl
www.aliplast.com

Système pour fenêtres et portes coulissantes légères à coupure thermique. Isolation thermique: ces profilès se composent de deux parties en aluminium, l'une intérieure, l'autre extérieure, extrudées séparément et solidarisées de façon continue par sertissage de deux barrettes en polyamide PA 6.6.25% renforcèes de fibres de verre qui constituent une coupure du pont thermique. Profondeur d'encastrement: dormant 51mm. Vitrage: de 6-9 mm et de 20 à 24 mm. Poids maximum du vantail: 60 kg /double roulette/.

**Applications**

- pour construction de séparation comme vérandas et pour créer un passage large
- pour séparer terrasse et logement dans les maisons et les appartements

System for sliding windows with thermal break. System for light patio doors and sliding windows with thermal break.

**Applications**

- for replacement of opening windows, where the rotating frame forms an hindrance
- for dividing constructions as verandas, and for creating space in a large passage for dividing a terrace and a accommodation in houses and apartments

# SLIDE COLD

SL

Ces profilès sont conçus de la même façon que les profilès de la série slide, à l'exception de la coupure thermique. Profondeur d'encastrement: dormant 51mm. Vitrage: de 20 à 24 mm. Réalisable avec 2,3,4 ou 6 vantaux.

**Applications**

- a replacement d'ouvrant à la Française, où l'ouvrant form un obstacle
- pour construction de séparation comme vérandas et pour créer un passage large
- pour séparer terrasse at logement dans les maisons et les appartements

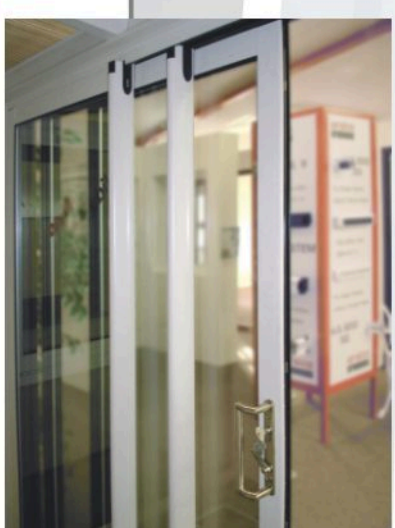

System for sliding windows without thermal break. This standard series of profiles without thermal break has the same form as the Slide series except for the thermal break.

**Applications**

- for replacement of opening windows, where the rotating frame forms are a hindrance
- for dividing constructions as verandas, and for creating space from a large passage
- for dividing a terrace and a accommodation in houses and apartments

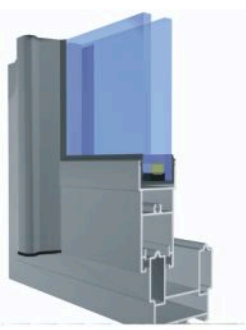



aliplast
aluminium systems

Système de portes coulissantes sans isolation thermique.

- profondeur de la construction: pour les cadres 51 ou 79mm, pour les battants 18/21 mm
- système à deux ou trois rails, permettant de concevoir des constructions à 2, 3, 4, 6 battants
- remplissage d'une épaisseur de 1-12 mm possible
- système sans isolation thermique - le système ECOSLIDE est compatible avec d'autres systèmes Aliplast

**Application**

- le système est destiné à la conception pour les constructions externes non chauffées (balcons, terrasses, loggia) ou aux constructions internes coulissantes

ECOSLIDE - designed to construct sliding doors without thermal brake. Allow to project outdoor no heating constructions – terrace, balcony, verandas and also residendal housing /sliding door/.

- glazing thickness: 1-12 mm
- different combinations: 2-, 3-, 4- and 6- parted
- depth of profiles: frame: 51 or 79 mm, sash–18/21 mm
- no thermal brake
- system are compatible with other systems manufactured by Aliplast

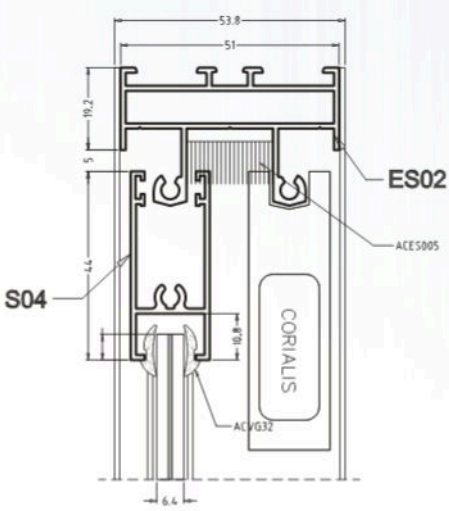


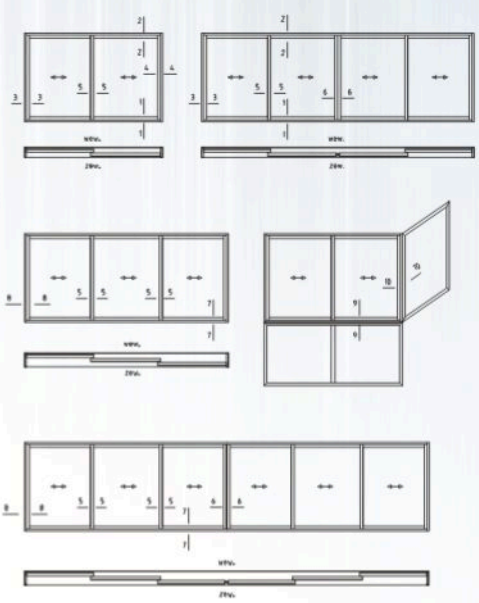

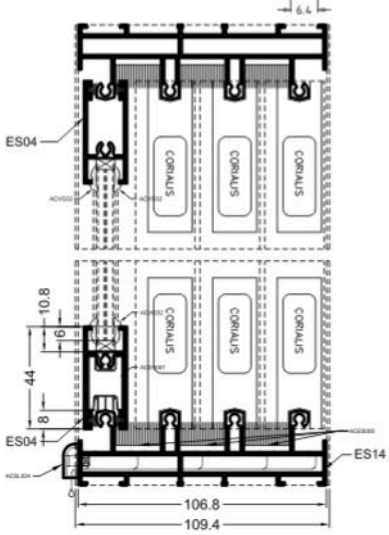


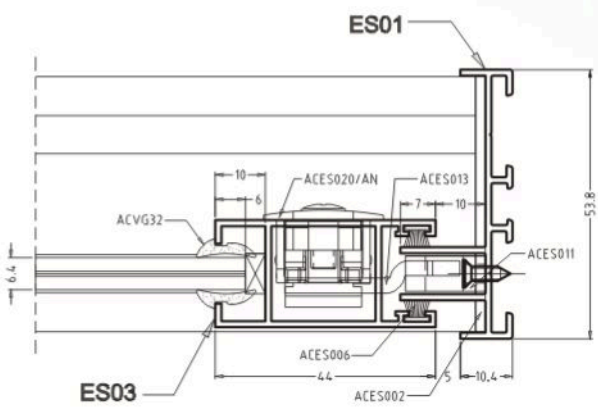

Système 3 chambre. Le système de portes accordéons ou de cloisons repliantes à coupure thermique vous permet de créer de larges passages. Dans le cadre dormant, on place des éléments pliables qui peuvent se déplacer soit vers la gauche, soit vers la droite. Des montants qui sont montés sur des roulettes et qui sont portés en bas par le seuil et guidés en haut, tiennent les éléments. II y a possbilité de créer de différentes compositions avec ou sans porte de service.
Ces profilés se composent de deux parties an aluminium, l'une intérieure, l'autre extérieure, extrudées séparément et solidarisées de façon continue par sertissage de deux barrettes en polyamide PA 6.6.25% renforcèes de fibres de verre qui constituent une coupure du pont thermique. Profondeur d'encastrement: dormant 78 mm, ouvrant: 70 mm. Vitrage: de 4 à 37 mm.

### Applications

Ces portes amovibes s'utilisent surtout dans les secteurs Horeca et privé pour pouvoir ouvrir, par temps chaud une cloison entière et créer un large passage. Elles conviennent également comme cloison entre piscine et terrase.

The folding door system with thermal break allows you to create large passages. The system is built up using a frame in which moveable parts or elements are placed in such a way that it is possible to fold the elements to the left or right. These elements or sashes are supported and hinged to a mullion. At the bottom the mullion is supported by a roller mechanism which slides along the sill profile while at the top, the mullion is guided by another roller mechanism. There are several possible combinations of elements and opening sashes.

### Applications

- this series of folding doors is mostly used in hotels and restaurants, stores and in private houses, in order to open a complete wall to create a larger space in the summer.
- the system is also interesting for conservatories to use as a screen you can open completely in summer times

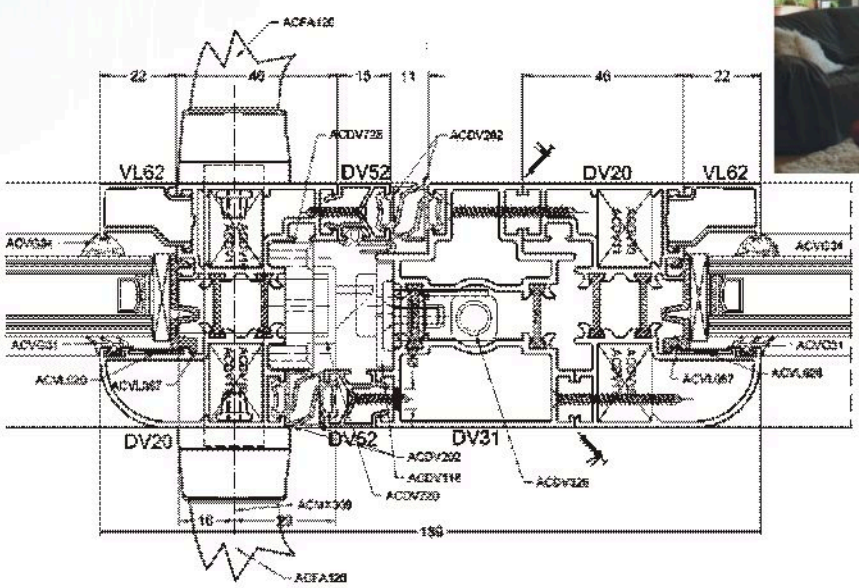

# VISOFOLD PANORAMA

www.aliplast.pl
www.aliplast.com

OPEN NEW HORIZONS

Système destiné aux constructions pliables, en harmonica.

- système à trois chambres thermiquement isolé.
- possibilité d'utilisation de 2 à 6 battants mobiles qui se rabattent symétriquement sur les deux côtés ou entièrement sur l'un d'eux
- NOUVEAUTE: absence de poteau mobile – les battants sont connectés entre eux à l'aide de ferrures de système; la solution appliquée donne à la construction un aspect de légèreté et de modernité et permet d'ouvrir un plus grand espace
- seuil bas
- forme du profil stylisée de façon attrayante
- épaisseurs possibles des remplissages
- les rouleaux en acier spécialement conçus permettent une utilisation fluide et facile de la construction
- largeur maximale du battant : 1000 mm, hauteur maximale: 2200 mm, poids maximale: 80 kg

Folding door system with thermal break. Visofold Panorama offers elegant slim sightlines coupled with highly engineered hardware designed to ensure years of reliable service.

- choice of open in or out, stack left or right, open at the centre, end or in-between
- slim sightlines allow more light into the building and give a pleasing appearance
- ultra-low threshold option where unimpeded access is required
- attractively styled round-edge profiles
- aluminium profiles offer low maintenance over the long term
- high security hook bolt lock and one piece keep
- handle integral to lock mechanism and locking shoot-bolts
- highly engineered and robust hinges
- specially designed stainless steel rollers give smooth and easy operation
- high quality EPDM gaskets and weather brushes to aid weather proofing
- large Polyamide thermal barrier reduces heat loss and improves thermal performance
- dual colour option available
- hardware options - handles and hinges available in black or white

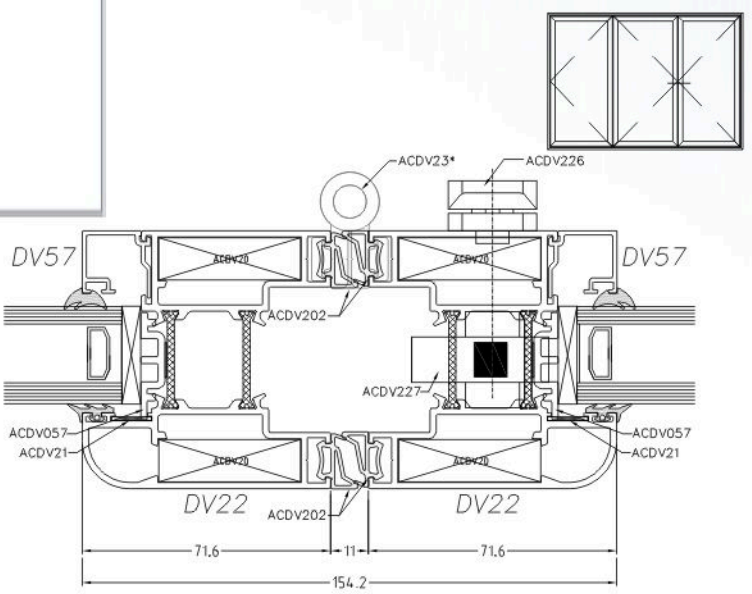

# ALIVER 100, 600

La série ALIVER comprend des systèmes de toits àcoupure thermique pour la construction de vérandas simples. Coupure thermique: Ces profilès se composent de deux parties an aluminium, l'une intérieure, l'autre extérieure, extrudées séparément et solidarisées de façon continue par sertissage de deux barrettes en polyamide PA 6.6.25% renforcèes de fibres de verre qui constituent une coupure du pont thermique. Remplissage: simple ou double vitrage (6-32 mm), Panneaux Polycarbonat (16, 20 et 32 mm), Panneaux sandwich (20 mm).

## Aliver 100 - VR100

La série ALIVER 100 est un système de toiture sans coupure thermique pour la construcion de verandas et lanterneaux. Ces séries permettent de renforcer les profilés gouttières. Remplissage: simple ou double vitrage (6-32 mm), Panneaux Polycarbonat (16, 20, 25 et 32 mm) Panneaux sandwich (20 mm).

**Applications**
- cette série s'applique surtout dans la secteur privé de la construction de toits de vérandas
- lanterneaux
- auvents

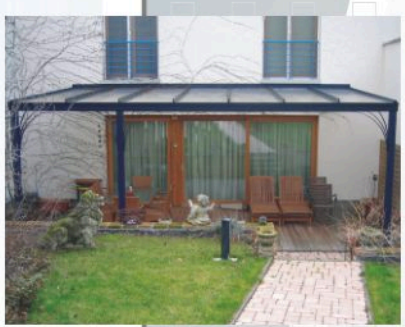

## Aliver 600 - VR600

La série ALIVER 600 est un système de toiture a coupure thermique pour la construcion de verandas avec panneaux toitures autoportants de 55 mm d'épaisseur. Coupure thermique: Ces profilès se composent de deux parties an aluminium, l'une intérieure, l'autre extérieure, extrudées séparément et solidarisées de façon continue par sertissage de deux barrettes en polyamide PA 6.6.25% renforcèes de fibres de verre qui constituent une coupure du pont thermique.

**Applications**
- cette série s'applique surtout dans la secteur privé de la construction de toits de vérandas
- véranda
- toits en éventail

The **ALIVER 100** series is a conservatory roof system without thermal break to build conservatories and domes. This series is mainly used in private houses to construct conservatory roofs, light streets and pyramid roofs, faceted roofs, carports, lean-to roofs.

The **ALIVER 600** series is a thermally broken conservatory roof system with self supporting roof panels of 55mm thickness. This series is mainly used in private houses to construct conservatory roofs. Conservatories. Faceted roofs.

**Applications**
- this series is mainly used in private houses to construct conservatory roofs, light streets and pyramid roofs, faceted roofs, carports, lean-to roofs, faceted roofs

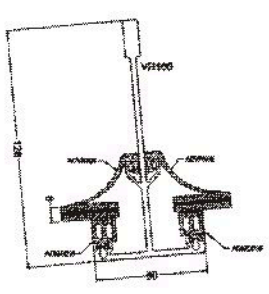

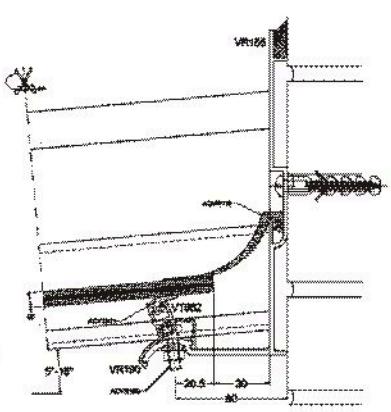

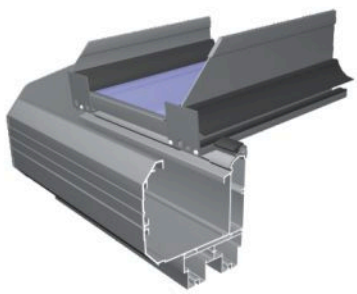

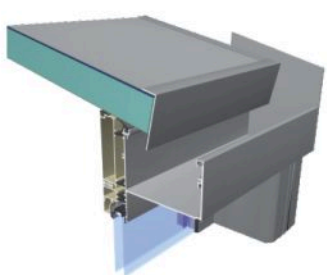

# ALIVER 1000, 2000+

## Aliver 1000 - VR1000

La série Aliver 1000 est un système de toiture a coupure thermique pour la construction de vérandas et lanterneaux avec portèe limité. La série permettent d'encastrer des tabatières pour l'aération ou pour dégager le fumée en cas d'incendie. Ces profilès se composent de deux parties an aluminium, l'une intérieure, l'autre extérieure, extrudées séparément et solidarisées de façon continue par sertissage de deux barrettes en polyamide PA 6.6.25% renforcèes de fibres de verre qui constituent une coupure du pont thermique. Particularités: simple ou double vitrage, Panneaux Polycarbonate (16, 20, 25 et 32mm), Paneaux Sandwich (20 mm).

### Applications

- cette série s'applique surtout dans le secteur privé de la construction de toits de vérandas
- lanterneaux

## Aliver 2000+ - VR2000+

La série Aliver 2000+ est un système de toiture a coupure thermique pour la construction de vérandas et lanterneaux à portèe importante. Ce système de toits est le plus courant pour vérandas. Le système permet d'incorporer des tabetières pour l'aération ou le désenfumage en cas d'incendie. Ces profilès se composent de deux parties an aluminium, l'une intérieure, l'autre extérieure, extrudées séparément et solidarisées de façon continue par sertissage de deux barrettes en polyamide PA 6.6.25% renforcèes de fibres de verre qui constituent une coupure du pont thermique. Particularités: simple ou double vitrage, Panneaux Polycarbonate (16, 20, 25 et 32mm), Paneaux Sandwich (20 mm).

### Applications

- cette série s'applique surtout dans le secteur privé de la construction de toitures de vérandas
- lanterneaux

The **ALIVER 1000** series is a roof system with thermal break to build conservatories and domes with a limited span. It is possible to build in rooflights, opening outwards for ventilation, or smoke-vents in case of fire.

### Applications

- this series is mainly used in private houses to construct conservatory roofs
- light streets and pyramid roofs
- faceted roofs

The **ALIVER 2000+** series is a roof system with thermal break to build conservatories and domes with a large span. This is the most frequently used series for conservatory roofs. It is possible to build in rooflights, opening outwards for ventilation, smoke-vents, or in case of fire.

### Applications

- this series is mainly used in private houses to construct conservatory roofs
- light streets and pyramid roofs
- faceted roofs

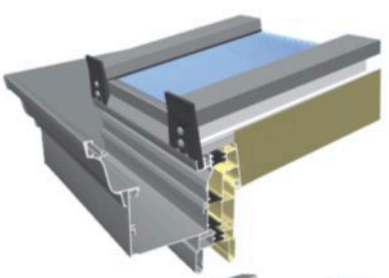

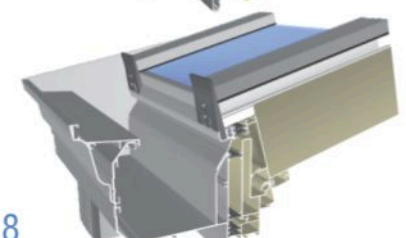

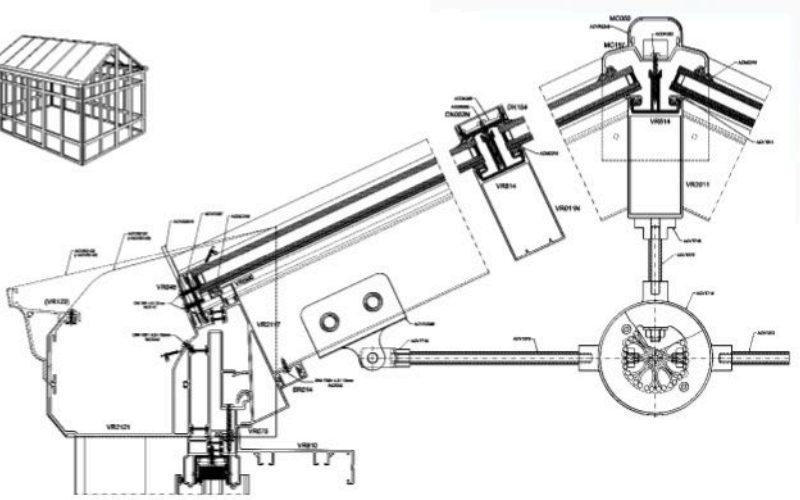

# ALIVER 5000+

La série Aliver 5000+ est un système de toiture a coupure thermique pour la construction de vérandas et lanterneaux à portèe importante. La série est mieux approprié pour une portées plus grande grâce aux poutres et gouttières qui peuvent être renforcèes. Le système permet d'incorporer des tabetières pour l'aération ou le désenfumage en cas d'incendie. Ces profilès se composent de deux parties an aluminium, l'une intérieure, l'autre extérieure, extrudées séparément et solidarisées de façon continue par sertissage de deux barrettes en polyamide PA 6.6.25% renforcèes de fibres de verre qui constituent une coupure du pont thermique. Particularités: double vitrage: 24-30 mm, Panneaux Polycarbonate (16, 20, 25 et 32mm).

### Applications

- cette série s'applique surtout dans le secteur privé de la construction de toitures de vérandas
- vérandas
- couverture d'une piscine

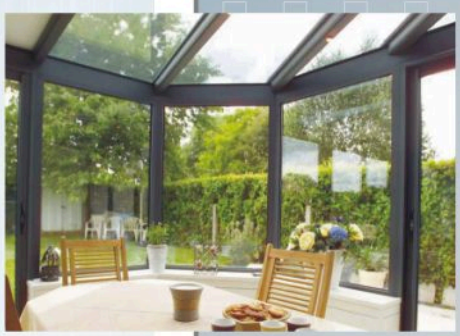

The Aliver 5000+ series is a thermally broken conservatory roof system.
Due to its heavy strengthened gutter and beam profiles this series is suitable for large spans. It is possible to build in rooflights, outward opening for ventilation, or smoke-vents in case of fire.

### Applications

- this series is suitable for the private or commercial conservatory roof market
- conservatories
- covering for swimming pools

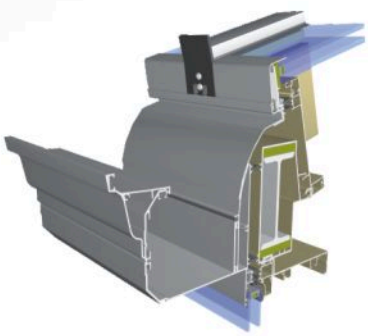

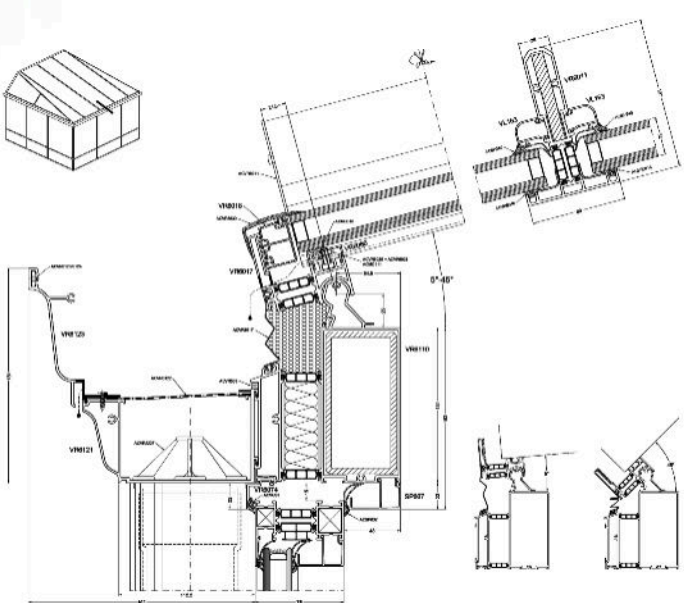

Cette série toits pour vérandas est conçue selon le style Victorien pour vérandas, d'origine anglaise. Elle est pouvre dune coupure thermique. La véranda 'Victorian' se distingue de la véranda classique par son style et sa forme, tant au niveau du dessin des profilés que de celui de l'ensemble. Ce style étant assez particulier, ce type de véranda est appliqué lorsque l'esthétique joue un rôle important. Ces profilès se composent de deux parties an aluminium, l'une intérieure, l'autre extérieure, extru-dées séparément et solidarisées de façon continue par sertissage de deux barrettes en polyamide PA 6.6.25% renforcèes de fibres de verre qui constituent une coupure du pont thermique.

### Applications

- vérandas des style luxueuses
- ces vérandas stilisent surtout dans les secteurs privés et Horeca
- lanterneaux
- toits en éventail

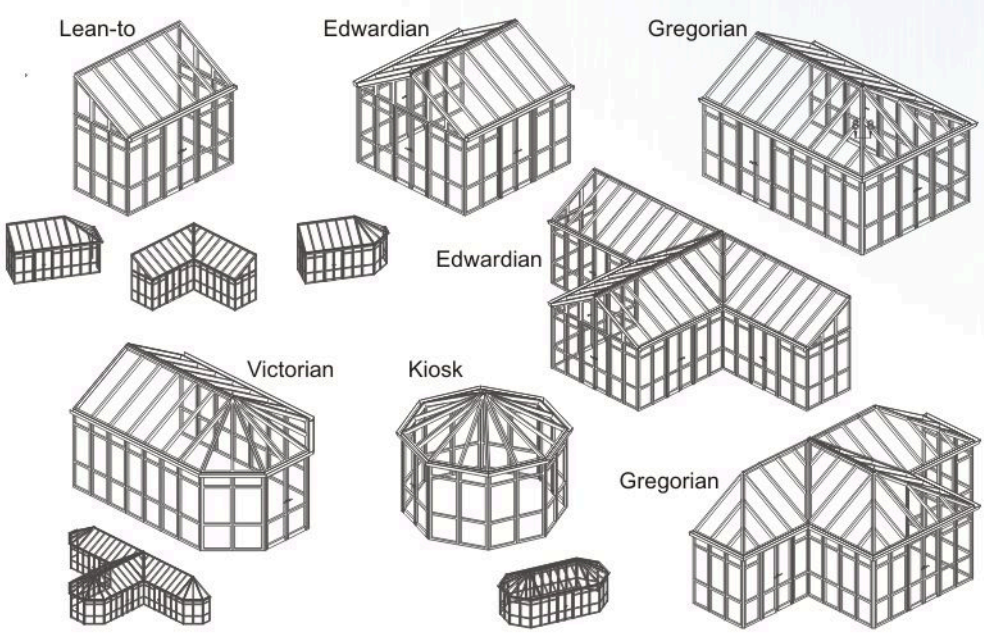

# VICTORIAN PLUS

The English Victorian style for conservatories is used for this series of conservatory roofs with thermal insulation. The Victorian roof system distinguishes itself from the ordinary conservatories by means of its particular form, shape and aesthetic appearance. Not only its form but also the shaping of the profiles is different.

## Applications

- luxurious conservatories
- this series is mainly used in private houses to construct conservatory roofs
- light streets and pyramid roofs
- faceted roofs

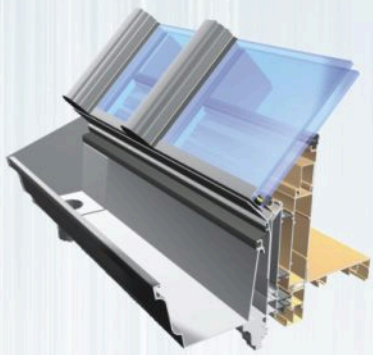

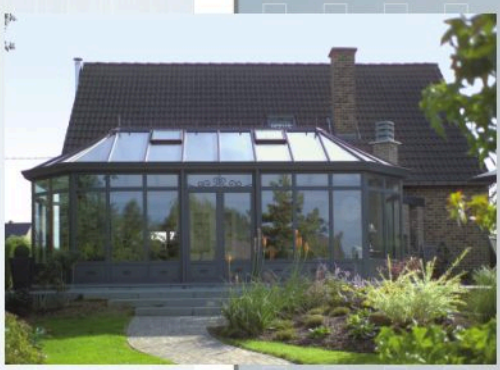

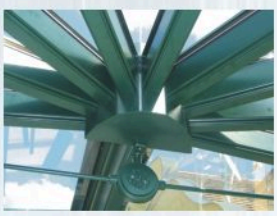

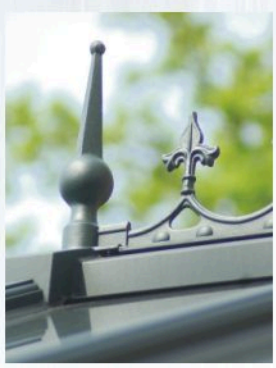

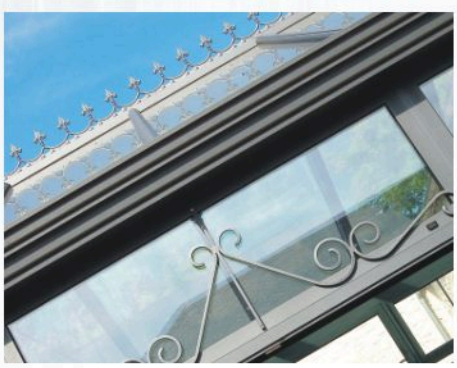

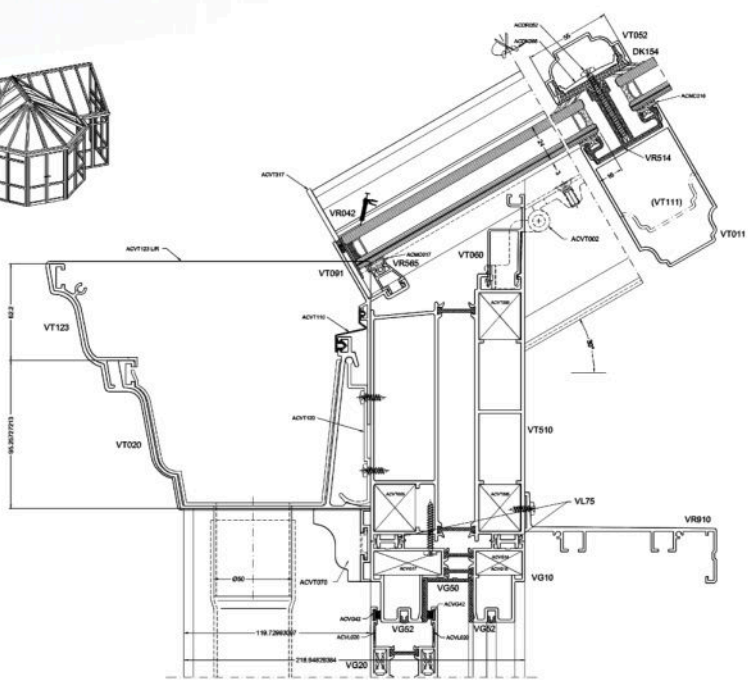

www.aliplast.pl
www.aliplast.com

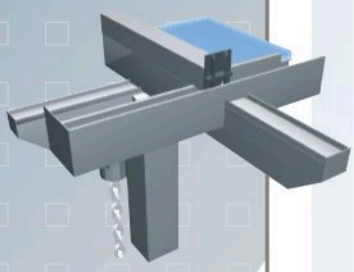

## PERGOLA SYSTEM / ALUMINIUM PERGOLA SYSTÉM - APS

Ce système de pergola est construit de poteaux et porteurs an alu. La plupart des pièces de base sont issues de la série ALIVER. Ces profilès se composent de deux parties an aluminium, l'une intérieure, l'autre extérieure, extrudées séparément et solidarisées de façon continue par sertissage de deux barrettes en polyamide PA 6.6.25% renforcèes de fibres de verre qui constituent une coupure du pont thermique. Particularités: eléments de fixation et de raccordement standard style pergola. Vitrage: simple ou double. Recouvrement avec panneaux en polycarbonate. Recouvrement avec panneaux sandwich.

**Applications**
- carports
- auvents pour entrées et terrasses

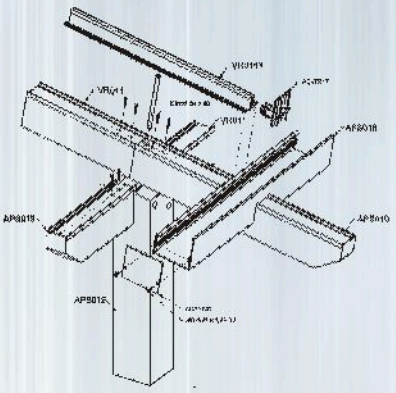

This Aluminium pergola system is built up from pillars and beams. Most of the base components originate from the ALIVER series. Finishing of profiles in wood imitation to resemble the style of wooden pergolas. Single and double glazing. Polycarbonate panels (16, 20 and 32 mm).

**Applications**
- carports
- roofs over terraces or open entrances

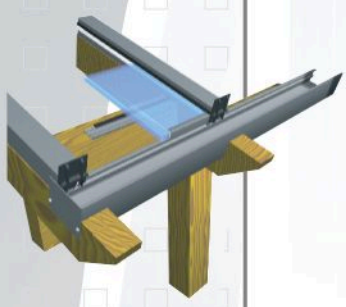

## PERGOLA ROOF - PR

Cette série de profilés et accessoires en aluminium assure une bonne couverture des toitures de pergolas et vérandas en bois. Particularités: vitrage simple ou double. Recouvrement avec panneaux en polycarbonate (16, 20, 25 et 32 mm), recouvrement avec panneaux sandwich (20 mm). Possibilité d'intégrer des tabatières.

**Applications**
- carports
- auvents pour entrées et terrasses

.System for alu-pergola on timber. This roof system has been developed to give in to the need for a good covering and glazing facility for wooden Pergola's and conservatories. Single and double glazing. Polycarbonate panels (16, 20, 25 and 32 mm). Possibility to install rooflights.

**Applications**
- carports
- roof coverings for wooden pergolas and conservatories
- wooden roofs and pergola's
- wooden conservatories

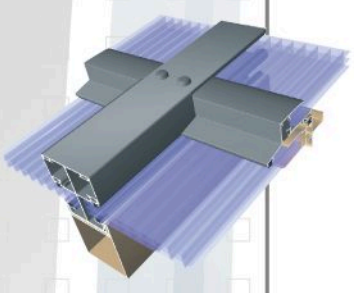

## MANUEL ROOF SLIDING SYSTEM - MS

Ce système permet d'intégrer une toiture ouvrante manuelle dans la série de toitures de vérandas Aliver 2000. Ces profilès se composent de deux parties an aluminium, l'une intérieure, l'autre extérieure, extrudées séparément et solidarisées de façon continue par sertissage de deux barrettes en polyamide PA 6.6.25% renforcèes de fibres de verre qui constituent une coupure du pont thermique. Particularités: etant donné que le toit est à ouverture manuelle, seul un remplissage au moyen de panneaux en polycarbonate de 16mm est utilisé pour limiter le poids à dépplacer.

**Applications**
- toitures de vérandas ouvrantes en deux segments
- recouvrement des terrasses

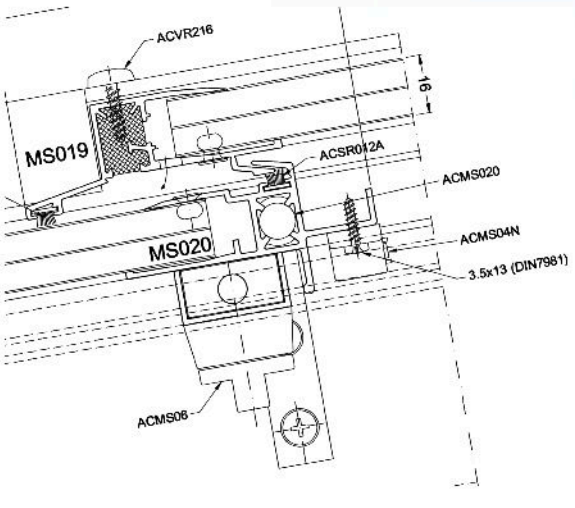


This system is for using on an ALIVER 1000 or 2000 roof system to give a manual controlled 2 part sliding roof. Because the sliding roof is manually controlled, glazing is only possible with polycarbonate panels of 16mm in order to limit the weight of the panels to be moved. Interlocking with espagnolettes.

**Applications**
- conservatory roofs with sliding roof in 2 parts
- roofs over terraces

# MC-GLASS • MC PASSIVE



## MC-GLASS

- façade semi-structurelle
- variété de paroi de protection sans éléments externes en aluminium visibles (de l'extérieur sont visibles uniquement les remplissages en verre séparés par des fentes en silicone de construction)
- largeur visuelle du poteau et de la traverse: 55 mm

- curtain wall system
- system with thermal break isolation
- variant of curtain wall system without visible outdoor aluminium additionals -this system allow us to achieving effect of smooth glass panels.
- modern and esthetic designed for constructing exclusive and representative facades of the buildings
- transoms and mullion visual width: 55 mm
- transoms and mullion visual width: 55 mm

## MC-PASSIVE

- système de poteaux et de traverses
- système de façade avec une isolation thermique accrue
- isolateurs équipés en petits volets supplémentaires divisant l'espace à l'intérieur de la chambre
- largeur visuelle des poteaux et des traverses: 55 mm

- mullion-transom curtain wall
- system with inreased thermal insulation
- isolators equipped with additional wings which divided interglass space inside the mullion into a several chambers
- transoms and mullion visual width: 55 mm

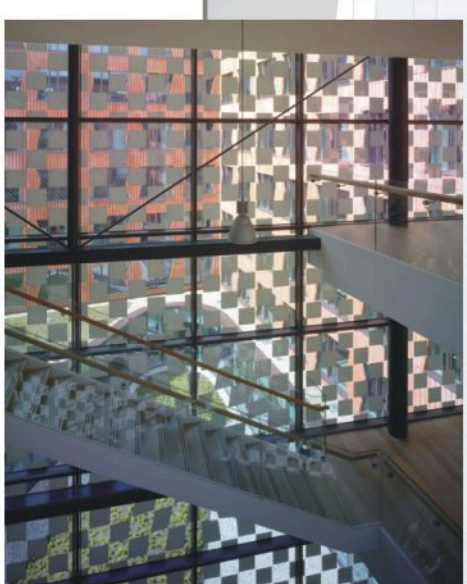

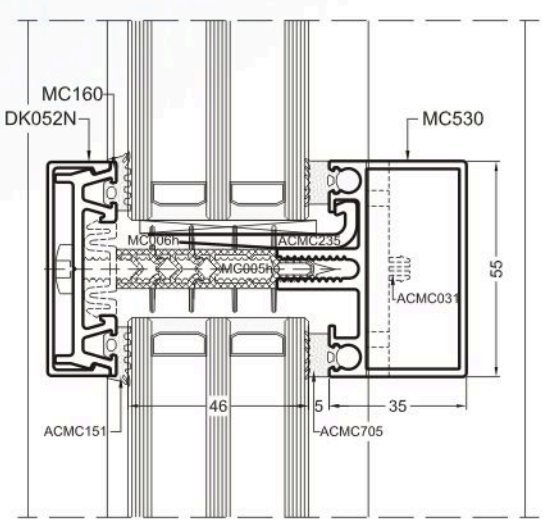


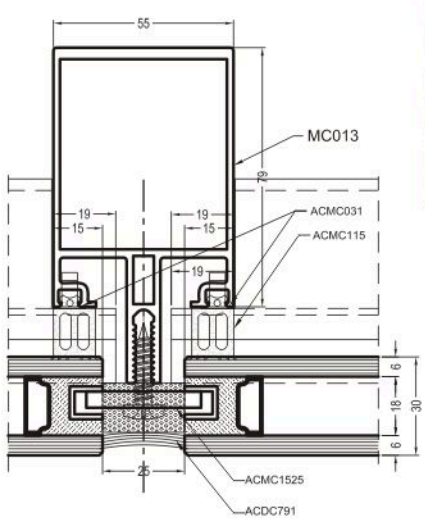

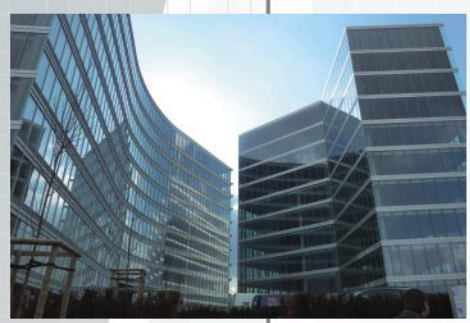

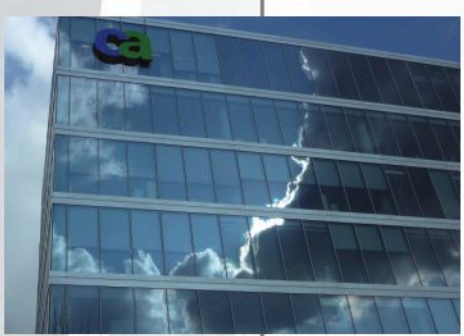

Système de parois légères de protection. La paroi de protection MC-Wall est composée de poteaux verticaux et de traverses horizontales connectés entre eux à l'aide de tiges en acier inoxydable. 2 raccords d'un diamètre de Ø 6 en acier inoxydable appartenant à un nœud assurent une très haute capacité de charge de la connexion poteau-traverse, aussi bien au niveau de la surface d'action de la poussée du vent qu'au niveau de la surface de la charge du remplissage. Ceci n'entre pas en collision avec la possibilité d'utilisation de supports traditionnels des traverses ou de leur fixation uniquement à l'aide de vis du côté frontal.

- largeur visuelle du poteau-traverse: 55 mm
- épaisseur de remplissages possibles à utiliser: 1-58 mm
- disponibilité d'une large gamme de poteaux et de traverses adaptés aux exigences statiques
- possibilité de revêtement des parois arrières des poteaux et des traverses
- différents types de plinthes de camouflage et décoratives
- possibilité de construction d'isolateurs en fonction de l'épaisseur des remplissages
- isolateurs: version standard et version d'isolateurs avec des paramètres d'isolation plus élevés
- les surélévations des isolateurs sont utilisées également pour les entretoises sur les poteaux et les traverses d'extrémité
- amélioration du système de jonction des parois de protection avec la construction de l'édifice – facilitation de l'application de tapis imperméable à la vapeur sur le contour de la façade conformément aux nouvelles directives de montage des constructions en aluminium
- isolation thermique Uf dans l'intervalle 0.9-2.5 W/m$^2$K

Curtain wall system. The curtain wall consist of vertical mullions and horizontal transoms joined together stainless steel pin joints.

- visual width of transom-mullion: 55 mm
- glazing: from 1-58
- available a wide range of transpoms and mulllions adjusted to static requirements
- possibility to connecting bacs of mullions and transoms on the same surface
- wide range of decorative, masking strips
- thermal insulation: two kinds of izolators: standard and verison HI
- improvement systems of connecting curtain wall with building construction – facilitating application steam previous foils and steam tight foil by round of facade according to new guidelines of assembly aluminium construction

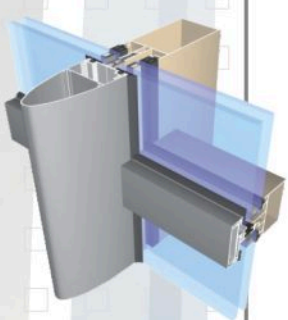

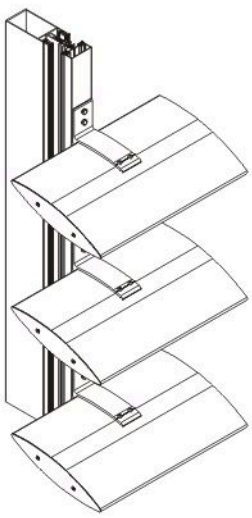

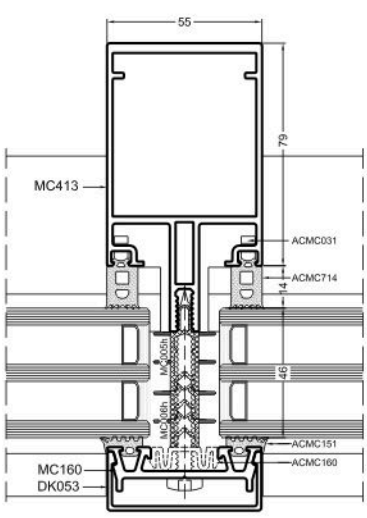


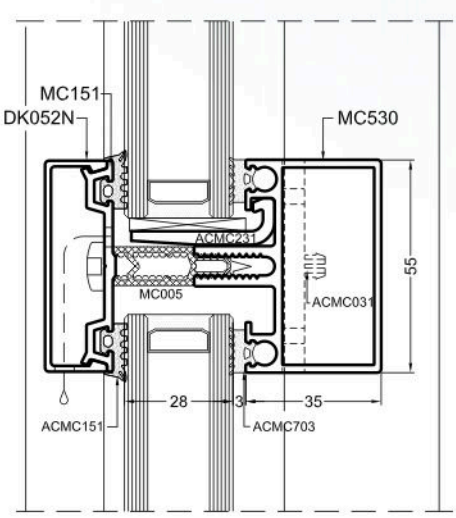

Système mur rideau pour des façades traditionnelles et semi-structurelles avec coupure thermique. Le mur rideau est construit des montants verticales et des traverses horizontales qui sont attachés au moyen d'un anti-devers en acier inoxydable. Le mur rideau est rapidement construisable. II y a aussi la possibilité de construire des murs rideau cintrés avec des raccords de traverse à visier pour des règles.

Particularités: largeur du montant: 56mm. Coupure thermique: barrettes de polyamide PA 6,6 25% renforcées à la fibre de verre. Vitrage: Feuillure 42 mm: de 6 à 36 mm, Feuillure 52 mm: de 6 à 42 mm.

### Applications

- des parois droites ou cintrées verticales en verre
- des murs rideau de vitrage penchés

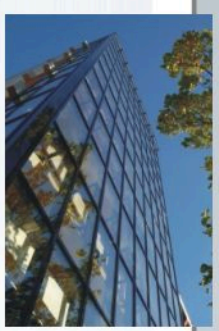

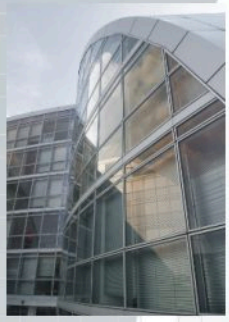

- curtain wall system where the same profiles are used for mullions and transoms
- this solution has a very big influence for the total price of the system
- length of profiles are individual and is fully adaptable to the building project needs
- system is characterized by a very good thermal parameters

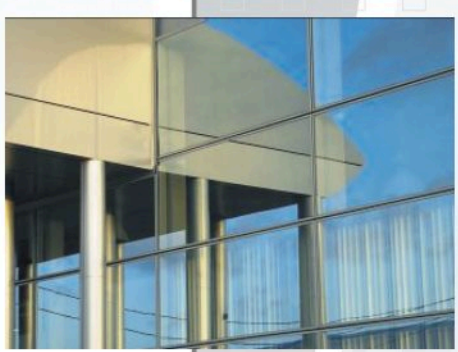

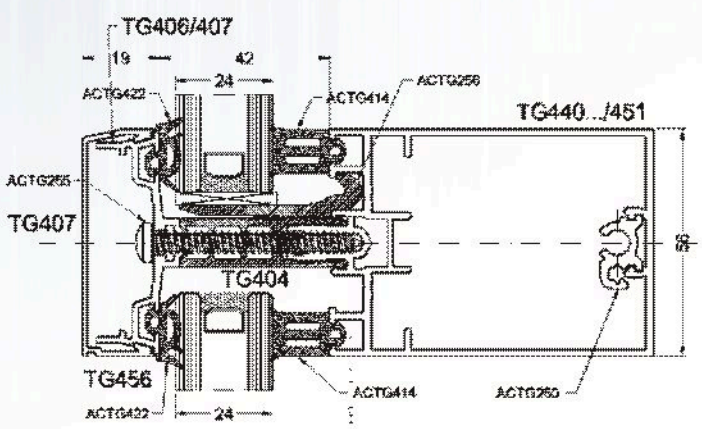


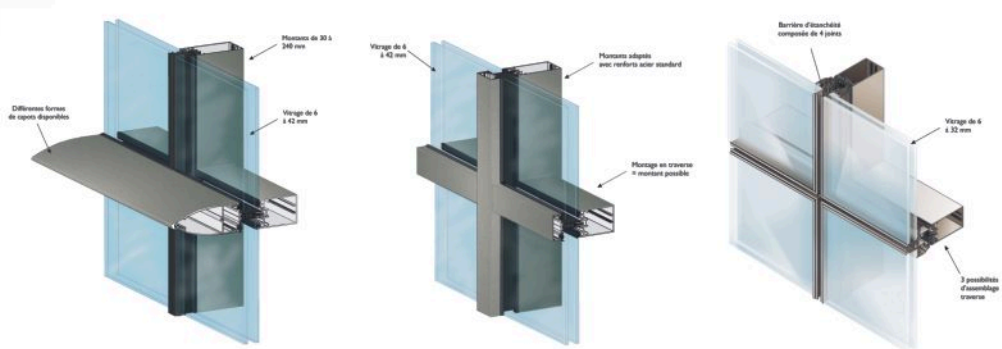

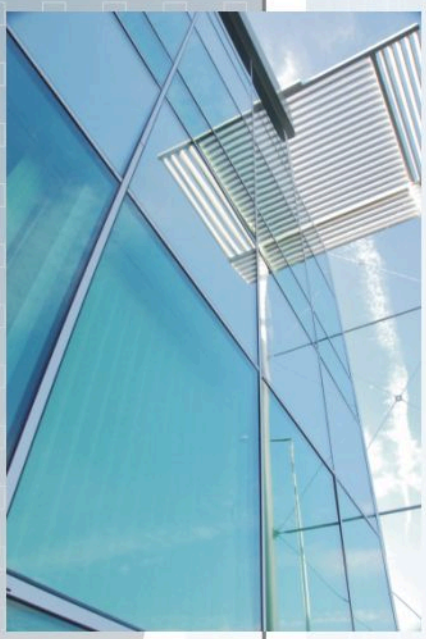

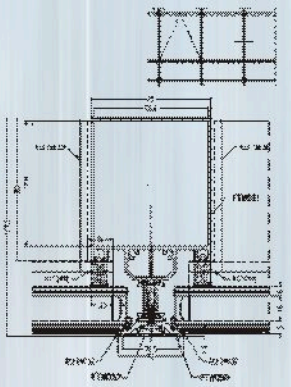

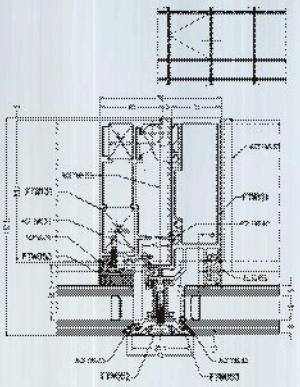

Système de parois de protection légères construites à partir de poteaux et de traverses.

- largeur externe visible des profils en aluminium: 42 mm
- largeur interne visuelle des profils des poteaux et des traverses: 76 mm
- profondeur des profils: 90 mm pour les poteaux et 95 mm pour les traverses
- remplissage typique: ensembles de vitres réalisées à partir d'une vitre externe trempée de 8 mm float ESG et d'une vitre interne à faible émission de 6 mm avec un coefficient k= 1,1

La fixation des vitres accouplées dans les panneaux fixes se déroule par la pression de la plinthe en aluminium avec le joint d'étanchéité contre la surface du verre chanfreiné sur les bords. Les remplissages des panneaux ouvrables sont collés aux profils en aluminium à l'aide de silicone structurel. Toutes les vitres accouplées sont collées à l'aide de silicone résistant à l'action du rayonnement UV.

- les constructions en aluminium et en verre contiennent des fenêtres écartables et des panneaux fixes: dans le cas des panneaux ouvrables vers l'intérieur les panneaux sont présents en version battante, écartable ou battante et écartable.
- ferrures: entreprise WSS; les battants sont équipés en charnières cachées commandées à l'aide d'une poignée.
- joint d'étanchéité: autour du contour externe de la construction en aluminium et en verre. 2 couches de joint d'étanchéité: la couche interne imperméable à la vapeur d'eau et la couche externe réalisée à partir d'un tapis imperméable EPDM.

La fixation à la construction du bâtiment se déroule à l'aide de supports de système. L'avantage de cette solution est que de l'extérieur on a affaire à un effet de surface vitrée plate et lisse avec des profils en aluminium. Tous les éléments externes: les plinthes de serrage et de camouflage en aluminium, les remplissages en verre, les éventuels revêtements en pierre ou l'enduit se trouvent sur une même surface. Il n'y a pas d'éléments « dépassant » la surface du mur. Grâce à cette solution nous obtenons un effet de mur structurel.

Flat Wall – is a light front curtain wall system with mullions - transoms constructions. Depth the outher, visible aluminium profile is 42 mm. Width the visual profile of mullion and transom is 76 mm. The profile's depth of mullions is 90 mm and 95 mm for transoms. In backside facet of mullions and transoms there is interstice 2 mm as result angle connecting mullions and transoms. In outside facet of glass and outside facet of aluminium profiles there is imparity about 1,5 mm.

Mounting complex glass in solid quarter is making by clamping strips with seal to bevelled glass's sheet. Fillings of solid quarter are connecting with aluminium profiles by structural silicone. All complex glasses are sealed by UV-resistance silicone. Typical fillers there are blocks of glasses which are consist of outside glass 8 mm float toughen ESG and indoor low-emission glass 6 mm with coefficient of k = 1,1.

The glass-aluminium construction contain tilt and fixed windows. Windows which are opened to inside can be used: tilt, turn or tilt and turn windows. The producer of metal-fitting is WSS firm from Germany. The frame of window is riged in hidden wickets, which are operated by door-handle.

Sealing is realizated by 2 layers of construction which are consist of: inner insulating layer and exterior layer made of EPDM. Sealing is placed by outdoor circuit of construction.

The selling point of this solution: effect flat, plain surface of glass and aluminium profiles. All outdoor elements /clamping strips and mask batten, glazing fillers/ are placed in one plane. The are no elements sticking out beside wall. The result of this solution is achieving structural wall effect/where glasses is sealed a very expensive constructional silicon/ by mechanical mounting complex glass with aluminium construction curtain wall.

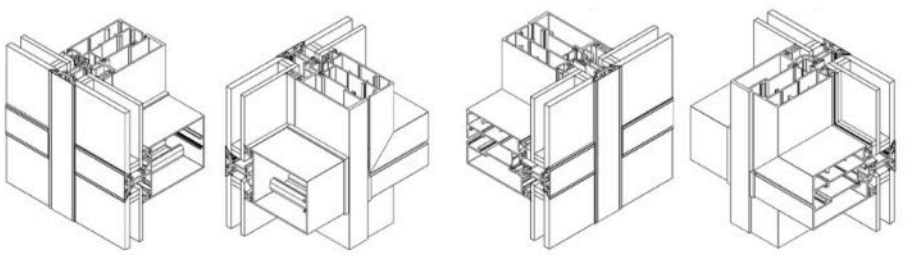

**ALUFLAM AF55** - système de portes internes anti-incendie avec un isolateur thermique. Le AF 55 est un système de résistance au feu de classe EI 30.

- le dormant et le cadre des battants anti-incendie des portes internes ainsi que le cadre des vitrages fixes /non ouvrables/ du système AF55 sont réalisés à partir de profils d'aluminium avec un isolateur thermique en polyamide renforcé avec des fibres en verre. Les chambres centrales des profils sont remplies avec la masse réfractaire AESTUVER à base de ciment de fabrication allemande de l'entreprise Xella.
- les surfaces externes des profils en aluminium sont recouvertes de couches en polyester en poudre.
- les remplissages des cadres des battants des portes et des vitrages fixe /non ouvrables/ peuvent être constitués de vitres d'une classe de résistance au feu EI30.
- le remplissage des battants est constitué de vitres en verre réfractaire qui sont fixées et calfeutrées dans les encoches des battants avec des plinthes en aluminium (posées sur la vitre) et des joints d'étanchéité. Les joints d'étanchéité adjacents (posés sur la vitre) sont réalisés à partir de caoutchouc synthétique EPDM fabriqué par l'entreprise DEFLEX. Pour les portes sont utilisés des joints d'étanchéité gonflant sous l'effet de l'augmentation de la température: Promaseal (autour des contours des vitres) et Promatect (le long des bords inférieurs des battants).

**Application**

- portes anti-incendie à un ou deux battants écartables, ouvrables aussi bien vers l'extérieur que vers l'intérieur dans les édifices d'utilité publique, de production et de stockage de dimensions maximales de 1100 x 2300
- portes comme ci-dessus avec des lanterneaux au-dessus des dimensions maximales de 1100 x 2970
- vitrages fixes /non ouvrables/ de dimensions maximales de 2800 x 3400

**ALUFLAM AF70** - système de portes anti-incendie externes et internes et de vitrages fixes construits à partir de profils en aluminium avec un isolateur thermique. Le AF70 est un système de résistance au feu de classe EI 60.

**Application**

- portes anti-incendie à un et deux battants écartables, ouvrables aussi bien vers l'extérieur que vers l'intérieur dans les édifices d'utilité publique, de production et de stockage de dimensions maximales de 1250 x 2300 et pour deux battants de 2300 x 2300
- portes comme ci-dessus avec des lanterneaux au-dessus des dimensions maximales de 1250 x 3100
- vitrages fixes /non ouvrables/ avec des portes singulières de dimensions maximales de 3650 x 3100, avec des portes double de 4700x3100
- vitrages fixes /non ouvrables/ de dimensions maximales de 4200x3100 (les dimensions des vitrages fixes peuvent être augmentées de: 20% en largeur, de 20% en hauteur mais pas plus de 21% en surface)

**Certification**

Classification dans le cadre de la résistance au feu des Murs et des portes à un et deux battants du système Aluflam AF70 avec une construction en profils d'aluminium avec un isolateur thermique

Approbation Technique ITB AT- 15-7576/2010 portes anti-incendie et segments des cloisons des systèmes Aluflam A 55 et AF70.

Le fabricant des profils en aluminium et le propriétaire de la solution de construction et technologique de la marque Aluflam AF55 est l'Entreprise UAB Aluflam, de Lituanie.
L'entreprise Aliplast s.a.r.l. est un représentant autorisé de l'entreprise Aluflam en Pologne.

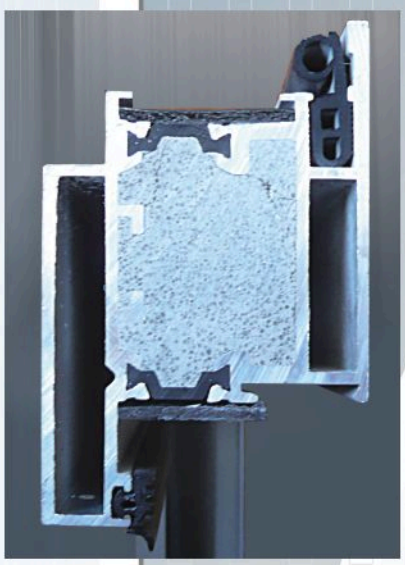

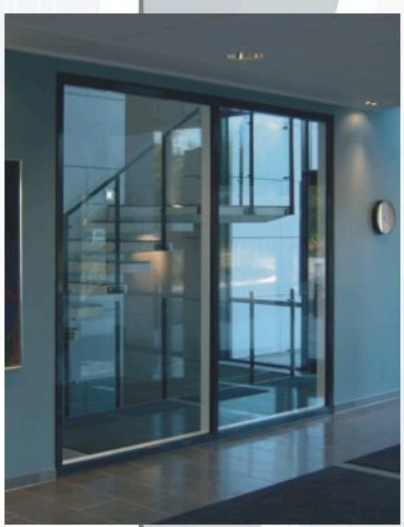

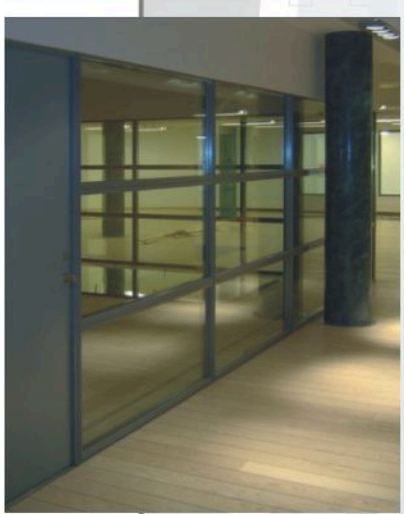

## FLYSCREEN - F

Système de profilés pour moustiquaires pour portes et châssis en aluminium, bois et PCV. Exécutions pivotantes pour portes et châssis. Exécutions pour coulissants sur roulettes encastrées ou appliquées.

**Applications**

- protection contre les insectes et la vermine permettant l'aération des locaux d'habitation

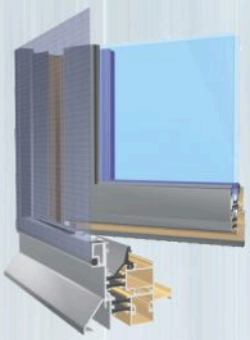

System for window and door flyscreens suitable for aluminium, PVC and wooden windows. Designed for doors and windows. No need to take away the flyscreen to close the window. Sliding screen for patio windows.

**Applications**

- screen against vermin, insects
- ventilation of living quarters

## COVERING 2000 - PA

Planchettes en aluminium profil revêtement.

**Applications**

En tant qu'éléments de panneaux structurels de portes et châssis. Habillage de piliers en béton et an acier, de plafonds et de cloisons de bâtiments.

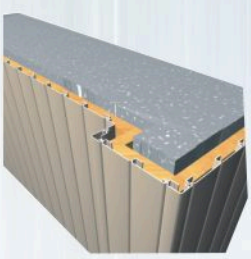

System for covering profiles. Aluminium narrow strips for finishing. As part of structural panels for windows and doors. Finishing of concrete and steel posts, ceilings and walls in buildings. The aluminium strips are connected by interlocking into each other. Multiple auxiliary profiles: inner and outer angle, ending profiles.

## UNIVERSAL PROFILÉS / Universal profiles - UN

Profilés développés pour la finition des séries existantes.

**Applications**

- pour de finition et couvre-joint pour fenêtres
- profilés ornamentaux
- brise-soleil

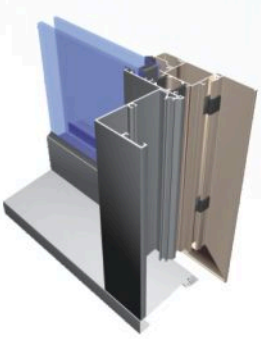

System with universal covering profiles. These profiles are developed to use on our other series.

**Applications**

- finishing and sealing profiles for windows.
- decorative cover profile
- awnings

# MACASSAR

Système de construction pour garde-corps, caractérisé par un nouveau concept ou design e technologie se sont réunis dans un produit. Finition avec barreaux, verre feuilleté ou tôles perforées. Possibilité d'installer intermédiaire une main-courante ronde de diamètre 30 mm. Fixation par sabots fonte d'aluminium. Applications: garde-corps pour terrasses et salle d'escaliers, rampe d'escalier.

A system of profiles for balustrades which can be glazed with glass or aluminium sheets. Various profiles and connection brackets which can be used to form an infinite variety of rails and balustrades. On glazed panels there is no need to drill the glass and adjustments can be made on site. There are different connection brackets to suit each installation requirement.

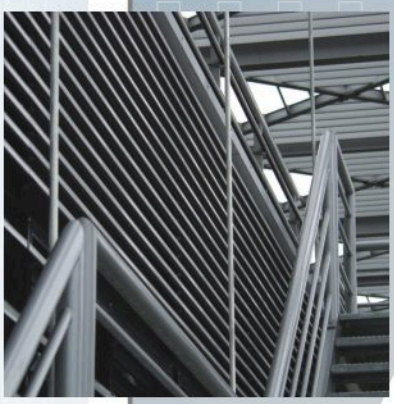

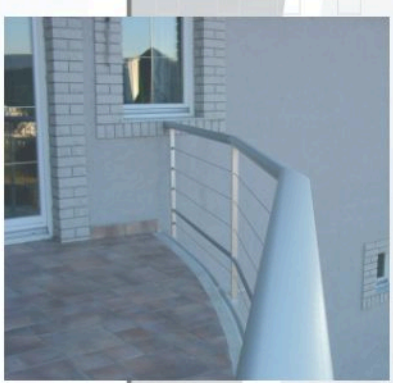

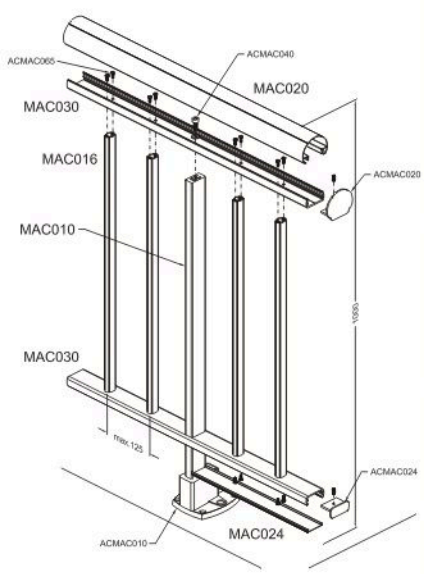
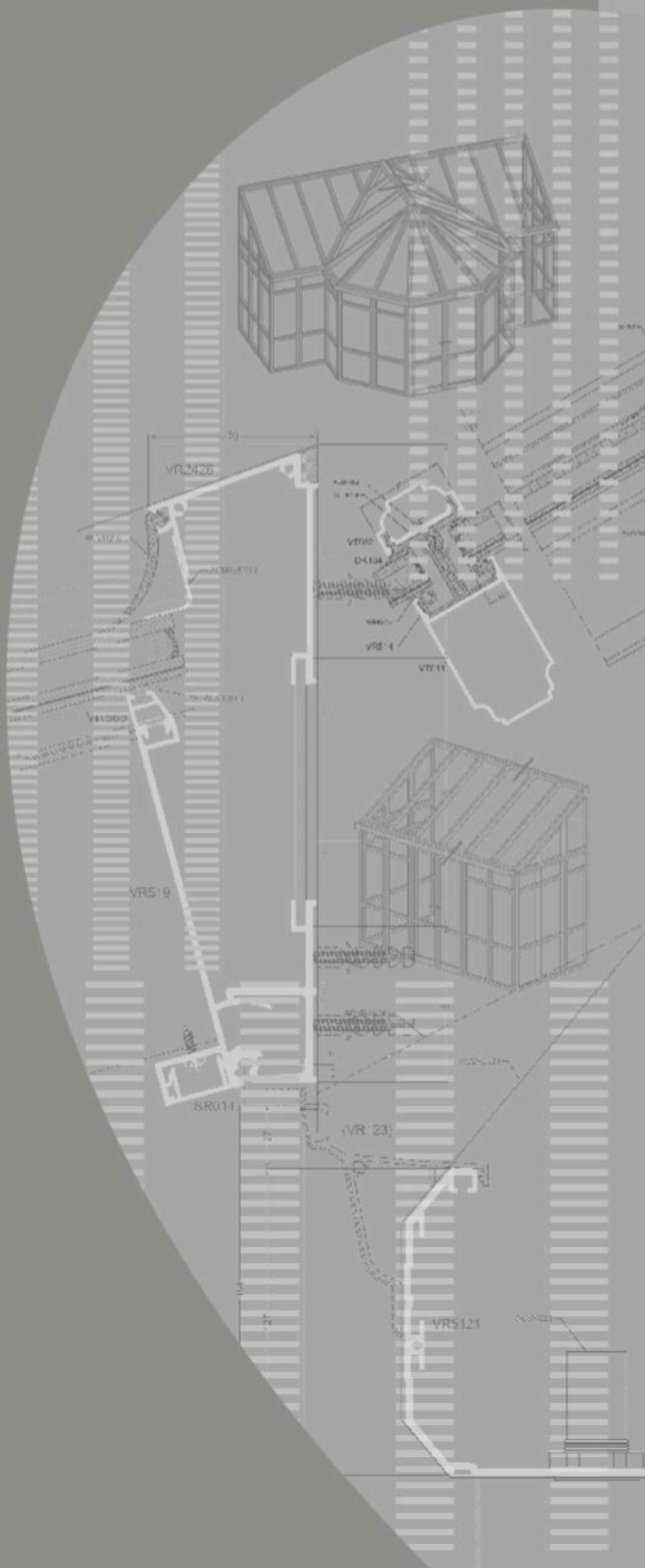
aliplast®
ALUMINIUM SYSTEMS
member of
CORIALIS
core innovative aluminium integrated solutions